Green Cell

POWER INVERTER USER GUIDE

6

DE BENUTZERHANDBUCH 7
PL INSTRUKCJA OBSŁUGI 9
FR MODE D'EMPLOI 10
ES MANUAL DE USUARIO 12
IT MANUALE DELL'UTENTE 13
CS UŽIVATELSKÁ PŘÍRUČKA 15
SK PRÍRUČKA POUŽÍVATEĽA 16
HU HASZNÁLÓI ÚTMUTATÓ 18
LT VARTOTOJO VADOVAS 19
LV LIETOTĀJA CEĻVEDIS 20
ET KASUTUSJUHEND 22
NL GEBRUIKERSHANDLEIDING 24
DA BRUGERVEJLEDNING 25
SV ANVÄNDARHANDLEDNING 27
NO BRUKERHÅNDBOKEN 28
FI KÄYTTÖOPAS 30
BG РЪКОВОДСТВО ЗА ПОТРЕБИТЕЛЯ 31
RO GHIDUL UTILIZATORULUI 33
RU ГИД ПОЛЬЗОВАТЕЛЯ 34
UA КЕРІВНИЦТВО КОРИСТУВАЧА 36
PT GUIA DO UTILIZADOR 37
EL ΟΔΗΓΟΣ ΧΡΗΣΤΗ 39
SL VODNIK ZA UPORABNIKE 41
HR KORISNIČKI VODIČ 42
SQ UDHËZUES PËRDORUES 43
TR KULLANİCİ REHBERİ 45

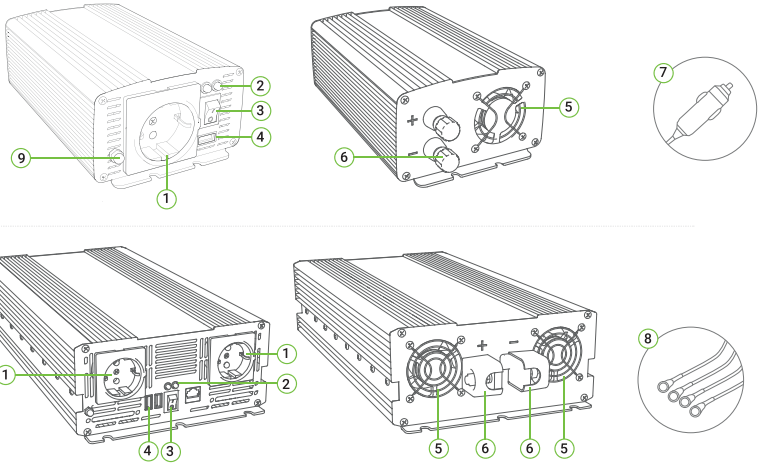

EN: 1. AC outlet. **2.** LED indicator: Power (green), Failure (red). **3.** ON/OFF switch. **4.** USB port. **5.** Fan. **6.** Direct current connection input (Red+, Black-). **7.** Cigarrette lighter cable (150 W for 12 V and 300 W for 24 V MAX). **8.** Connecting cables. **9.** Grounding connection

DE: 1. AC-Steckdose **2.** LED-Anzeige: Strom (grün) Störung (rot) **3.** EIN/AUS Schalter **4.** USB-Anschluss. **5.** Ventilator. **6.** Gleichstrom Anschluss Eingang (Rot+, Schwarz-). **7.** Kabel für den Zigarettenanzünder (150 W für 12 V und 300 W für 24 V MAX) **8.** Verbindungskabel **9.** Erdungsanschluss.

PL: 1. Gniazdo sieciowe **2.** Wskaźnik LED: Zasilanie (zielony), Awaria (czerwony). **3.** Przycisk WŁ/WYŁ. **4.** Gniazdo USB. **5.** Wentylator. **6.** Wejścia połączeniowe prądu stałego (Czerwony+, Czarny-). **7.** Kabel do zapalniczki samochodowej (150 W dla 12 V i 300 W dla 24 V MAX). **8.** Kable połączeniowe. **9.** Przyłącze uziemienia.

FR: 1. Prise AC **2.** Indicateur LED : Alimentation (vert) , Défaillance (rouge) . **3.** ON/OFF Interrupteur . **4.** Port USB. **5.** Ventilateur. **6.** Courant continu entrée de connexion (Rouge+, Noir-). **7.** Câble d'allume-cigarette (150 W pour 12 V et 300 W pour 24 V MAX). **8.** Câbles de connexion. **9.** Connexion de mise à la terre.

ES: 1. Toma de CA. **2.** LED indicador: Alimentación (verde) Fallo (rojo). **3.** ON/OFF Interruptor. **4.** Puerto USB. **5.** Ventilador. **6.** Corriente continua entrada de conexión (Rojo+, Negro-). **7.** Cable del encendedor de cigarrillos (150 W para 12 V y 300 W para 24 V MAX). **8.** Cables de conexión. **9.** Conexión a tierra.

IT: 1. Presa AC. **2.** Indicatore LED: Alimentazione (verde), Guasto (rosso) **3.** ON/OFF Interruttore **4.** Porta USB. **5.** Ventilatore **6.** Corrente diretta ingresso di connessione (Rosso+, Nero-) **7.** Cavo accendisigari (150 W per 12 V e 300 W per 24 V MAX) **8.** Cavi di collegamento. **9.** Collegamento a terra.

CS: 1. Zásuvka střídavého proudu. **2.** Indikátor LED: Napájení (zelená), Porucha (červená). **3.** Vypínač ON/OFF (zapnutí/vypnutí). **4.** Port USB. **5.** Ventilátor. **6.** Vstup pro připojení stejnosměrného proudu (Red+, Black-). **7.** Kabel zapalovače (150 W pro 12 V a 300 W pro 24 V MAX). **8.** Připojovací kabely. **9.** Připojení uzemnění.

SK: 1. Zásuvka striedavého prúdu. **2.** LED indikátor: Napájanie (zelená), porucha (červená). **3.** Vypínač ON/OFF. **4.** Port USB **5.** Ventilátor. **6.** Vstup pre pripojenie jednosmerného prúdu (Red+, Black-). **7.** Kábel zapaľovača cigariet (150 W pre 12 V a 300 W pre 24 V MAX). **8.** Pripojovacie káble. **9.** Pripojenie uzemnenia.

HU: 1. AC konnektor. **2.** LED kijelző: Táp (zöld), hiba (piros). **3.** ON/OFF kapcsoló. **4.** USB-port. **5.** Ventilátor. **6.** Egyenáramú csatlakozó bemenet (piros+, fekete-). **7.** Szivargyújtó kábel (150 W 12 V és 300 W 24 V MAX esetén). **8.** Csatlakozó kábelek. **9.** Földelő csatlakozás.

LT: 1. Kintamosios srovės lizdas. **2.** LED indikatorius: (žalias), gedimas (raudonas). **3.** Įjungimo / išjungimo jungiklis. **4.** USB prievadas. **5.** Ventiliatorius. **6.** Nuolatinės srovės įvestis (raudona+, juoda-). **7.** Degtukų žiebtuvėlio laidas (150 W 12 V ir 300 W 24 V MAX). **8.** Jungiamieji kabeliai. **9.** Įžeminimo jungtis.

LV: 1. Maiņstrāvas kontaktligzda. **2.** LED indikators: Jauda (zaļa), kļūme (sarkana). **3.** Ieslēgšanas/izslēgšanas slēdzis. **4.** USB pieslēgvieta. **5.** Ventilators. **6.** Līdzstrāvas pieslēguma ieeja (sarkans+, melns-). **7.** Cigarešu šķiltavas aizdedzinātāja kabelis (150 W 12 V un 300 W 24 V MAX). **8.** Savienojuma kabeļi. **9.** Zemējuma savienojums.

ET: 1. Vahelduvvoolu pistikupesa. **2.** LED-indikaator: Toide (roheline), rike (punane). **3.** Lüliti ON/OFF. **4.** USB-port. **5.** Ventilaator. **6.** Alalisvooluühenduse sisend (punane+, must-). **7.** Sigaretisüütaja kaabel (150 W 12 V ja 300 W 24 V MAX). **8.** Ühenduskaablid. **9.** Maandusühendus.

NL: 1. AC-stopcontact. **2.** LED-indicator: Stroom (groen), Storing (rood). **3.** ON/OFF-schakelaar. **4.** USB-poort. **5.** Ventilator. **6.** Gelijkstroomingang (Rood+, Zwart-). **7.** Kabel voor sigarettenaansteker (150 W voor 12 V en 300 W voor 24 V MAX). **8.** Verbindingskabels. **9.** Aardingsaansluiting.

DA: 1. AC-udtag. **2.** LED-indikator: Strøm (grøn), Fejl (rød). **3.** Tænd/sluk-knap. **4.** USB-port. **5.** Ventilator. **6.** Indgang til jævnstrømsforbindelse (rød+, sort-). **7.** Cigarettænderkabel (150 W for 12 V og 300 W for 24 V MAX). **8.** Tilslutningskabler. **9.** Jordforbindelse.

SV: 1. AC-uttag. **2.** LED-indikator: Ström (grön), fel (röd). **3.** ON/OFF-omkopplare. **4.** USB-port. **5.** Fläkt. **6.** Ingång för likströmsanslutning (röd+, svart-). **7.** Kabel för cigarettändare (150 W för 12 V och 300 W för 24 V MAX). **8.** Anslutningskablar. **9.** Jordningsanslutning.

NO: 1. AC-uttak. **2.** LED-indikator: Strøm (grønn), Feil (rød). **3.** PÅ/AV-bryter. **4.** USB-port. **5.** Vifte. **6.** Likestrøms tilkoblingsinngang (Rød+, Svart-). **7.** Sigarettennerkabel (150 W for 12 V og 300 W for 24 V MAX). **8.** Koble kabler. **9.** Jordforbindelse.

FI: 1. AC-pistorasia. **2.** LED-merkkivalo: Virta (vihreä), vika (punainen). **3.** ON/OFF-kytkin. **4.** USB-portti. **5.** Tuuletin. **6.** Tasavirran liitäntätulo (punainen+, musta-). **7.** Savukkeensytyttimen kaapeli (150 W 12 V:lle ja 300 W 24 V:lle MAX). **8.** Liitäntäkaapelit. **9.** Maadoitusliitäntä

BG: 1. Изход за променлив ток. **2.** Светодиоден индикатор: Захранване (зелен), Отказ (червен). **3.** Превключвател за включване/изключване. **4.** USB порт. **5.** Вентилатор. **6.** Вход за свързване с постоянен ток (червен+, черен-). **7.** Кабел за запалка за цигари (150 W за 12 V и 300 W за 24 V MAX). **8.** Свързващи кабели. **9.** Връзка за заземяване.

RO: 1. Priză de curent alternativ. **2.** Indicator LED: Power (verde), Failure (roșu). **3.** Comutator ON/OFF. **4.** Port USB. **5.** Ventilator. **6.** Intrare de conectare a curentului continuu (roșu+, negru-). **7.** Cablu pentru brichetă (150 W pentru 12 V și 300 W pentru 24 V MAX). **8.** Cabluri de conectare. **9.** Conexiune de împământare.

RU: 1. Розетка переменного тока. **2.** Светодиодный индикатор: питание (зеленый), отказ (красный). **3.** Переключатель ВКЛ / ВЫКЛ. **4.** Порт USB. **5.** Вентилятор. **6.** Вход для подключения постоянного тока (красный +, черный-). **7.** Кабель прикуривателя (150 Вт для 12 В и 300 Вт для 24 В MAX). **8.** Соединительные кабели. **9.** Подключение заземления.

UA: 1. Розетка змінного струму. **2.** Світлодіодний індикатор: живлення (зелений), несправність (червоний). **3.** Перемикач ON/OFF. **4.** порт USB. **5.** Вентилятор. **6.** Вхід підключення постійного струму (Червоний+, Чорний-). **7.** Кабель прикурювача (150 Вт для 12 В і 300 Вт для 24 В MAX). **8.** З'єднувальні кабелі. **9.** З'єднання заземлення.

PT: 1. AC Outlet. **2.** Indicador LED: Energia (verde), falha (vermelho). **3.** Interruptor ON/OFF. **4.** Porta USB. **5.** Ventilador. **6.** Entrada de ligação de corrente contínua (vermelho+, negro-). **7.** Cabo de isqueiro Cigarrette (150 W para 12 V e 300 W para 24 V MAX). **8.** Cabos de ligação. **9.** Ligação à terra.

EL: 1. Έξοδος AC. **2.** Ένδειξη LED: Ενδεικτική λυχνία: Ισχύς (πράσινο), Βλάβη (κόκκινο). **3.** Διακόπτης ON/OFF. **4.** Θύρα USB. **5.** Ανεμιστήρας. **6.** Είσοδος σύνδεσης συνεχούς ρεύματος (κόκκινο+, μαύρο-). **7.** Καλώδιο αναπτήρα (150 W για 12 V και 300 W για 24 V MAX). **8.** Καλώδια σύνδεσης. **9.** Σύνδεση γείωσης.

SL: 1. Vtičnica za izmenični tok. **2.** Indikator LED: Napajanje (zelena), Okvara (rdeča). **3.** Stikalo za vklop/izklop. **4.** Priključek USB. **5.** Ventilator. **6.** Priključek za enosmerni tok (Red+, Black-). **7.** Kabel za vžigalnik (150 W za 12 V in 300 W za 24 V MAX). **8.** Povezovalni kabli. **9.** Pripojenie uzemnenia.

HR: **1.** AC Utičnica. **2.** LED indikator: napajanje (zeleno), kvar (crveno). **3.** Prekidač za uključivanje/isključivanje. **4.** USB priključak. **5.** Ventilator. **6.** Ulaz istosmjerne struje (crveni+, crni-). **7.** Kabel za upaljač (150 W za 12 V i 300 W za 24 V MAX). **8.** Spojni kabeli. **9.** Priključak za uzemljenje.

SQ: 1. Prizë AC. **2.** Treguesi LED: Fuqia (jeshile), Dështimi (e kuqe). **3.** Çelësi ON/OFF. **4.** Porta USB. **5.** Ventilator. **6.** Hyrja e lidhjes së rrymës së drejtpërdrejtë (E kuqe+, e zezë-). **7.** Kabllo çakmaku (150 W për 12 V dhe 300 W për 24 V MAX). **8.** Kabllot lidhëse. **9.** Lidhja e tokëzimit.

TR: 1. AC Çıkışı. **2.** LED göstergesi: Güç (yeşil), Arıza (kırmızı). **3.** AÇMA/KAPAMA Anahtarı. **4.** USB girişi. **5.** Fan. **6.** Doğru akım b
ağlantı girişi (Kırmızı+, Siyah-). **7.** Çakmak kablosu (12 V için 150 W ve 24 V MAX için 300 W). **8.** Bağlantı kabloları. **9.** topraklama bağlantısı.

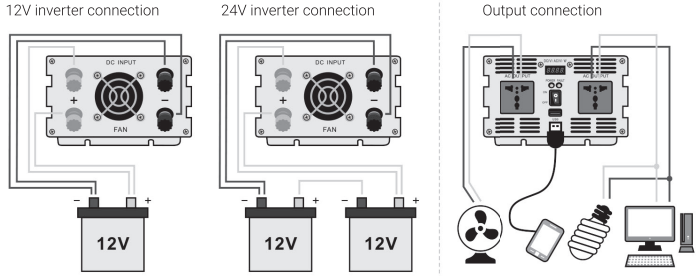

/Note: 12 V and 24 V inverters are connected in similar ways, the only difference is that the 24 V batteries are connected in series.
/Hinweis: 12-V- und 24-V-Wechselrichter werden auf ähnliche Weise angeschlossen, der einzige Unterschied besteht darin, dass die 24-V-Batterien in Reihe geschaltet werden.
/Uwaga: Przetwornice 12 V i 24 V są podłączane w podobny sposób, jedyną różnicą jest to, że akumulatory 24 V są podłączane szeregowo.
/Remarque : les onduleurs 12 V et 24 V sont connectés de manière similaire, la seule différence étant que les batteries 24 V sont connectées en série.
/Nota: Los inversores de 12 V y 24 V se conectan de forma similar, la única diferencia es que las baterías de 24 V se conectan en serie.
/Nota: gli inverter 12 V e 24 V sono collegati in modo simile, l'unica differenza è che le batterie 24 V sono collegate in serie.
/Poznámka: 12 V a 24 V měniče jsou zapojeny podobně, rozdíl je pouze v tom, že 24 V baterie jsou zapojeny sériově.
/Poznámka: 12 V a 24 V meniče sú zapojené podobným spôsobom, rozdiel je len v tom, že 24 V batérie sú zapojené sériovo.
/Megjegyzés: A 12 V-os és 24 V-os inverterek hasonló módon csatlakoznak, az egyetlen különbség az, hogy a 24 V-os akkumulátorok sorba vannak kötve.
/Pastaba: 12 V ir 24 V keitikliai jungiami panašiai, skirtumas tik tas, kad 24 V akumuliatoriai jungiami nuosekliai.
/Piezīme: 12 V un 24 V invertori tiek savienoti līdzīgi, vienīgā atšķirība ir tā, ka 24 V akumulatori tiek savienoti secīgi.
/Märkus: 12 V ja 24 V inverterid on ühendatud sarnaselt, ainus erinevus on see, et 24 V akud on ühendatud järjestikku.
/Opmerking: 12 V- en 24 V-omvormers worden op soortgelijke wijze aangesloten, het enige verschil is dat de 24 V-accu's in serie worden geschakeld.
/Note: 12 V- og 24 V-invertere er tilsluttet på samme måde, den eneste forskel er, at 24 V-batterierne er serieforbundet.
/Note: 12 V- och 24 V-omriktare ansluts på liknande sätt, den enda skillnaden är att 24 V-batterierna är seriekopplade.
/Merk: 12 V og 24 V omformere er koblet på lignende måter, den eneste forskjellen er at 24 V batteriene er koblet i serie.
/Huomautus: 12 V:n ja 24 V:n vaihtosuuntaajat kytketään samalla tavalla, ainoa ero on, että 24 V:n akut kytketään sarjaan.
/Забележка: 12 V и 24 V инвертори се свързват по подобен начин, като единствената разлика е, че 24 V батериите са свързани последователно.
/Nota: invertoarele de 12 V și 24 V sunt conectate în moduri similare, singura diferență este că bateriile de 24 V sunt conectate în serie.
/Примечание: инверторы на 12 В и 24 В подключаются аналогичным образом, с той лишь разницей, что батареи на 24 В подключаются последовательно.
/Примітка: інвертори 12 В і 24 В підключаються подібним чином, різниця лише в тому, що батареї 24 В підключені послідовно.
/Nota: Os inversores de 12 V e 24 V estão ligados de formas semelhantes, a única diferença é que as baterias de 24 V estão ligadas em série.
/Σημείωση: Οι μετατροπείς 12 V και 24 V συνδέονται με παρόμοιο τρόπο, με τη μόνη διαφορά ότι οι μπαταρίες 24 V συνδέονται σε σειρά.
/Pomnilnik: 12- in 24-voltni pretvorniki so povezani na podoben način, razlika je le v tem, da so 24-voltne baterije priključene zaporedno.
/Napomena: Invertori od 12 V i 24 V su povezani na sličan način, jedina razlika je u tome što su baterije od 24 V spojene serijski.
/Shënim: Inverterët 12 V dhe 24 V janë të lidhur në mënyra të ngjashme, i vetmi ndryshim është se bateritë 24 V janë të lidhura në seri.
/Not: 12 V ve 24 V inverterler benzer şekilde bağlanır, tek fark 24 V akülerin seri bağlanmasıdır.

EN / USER GUIDE

GENERAL WARRANTY CONDITIONS

USER GUIDE

In order to ensure that your new power inverter will work properly, provide long operation time and lifespan, follow the instructions below.

SAFETY RULES

Caution is required while using and disposing of the device. Incorrect usage and not following the guidelines below may pose a threat to life or health and property.

- Do not throw into fire.
- Do not use the inverter near flammable objects.
- Keep away from extreme heat, cold, and moisture.
- Do not expose the inverter to temperatures exceeding 40 °C (104 °F).
- Do not spray with water under high pressure.
- Place the device in a clean environment.
- The inverter case may become very hot under high power operation. Ensure at least 5 cm (2 in) of air space on all sides of the device.
- Keep out of reach of children and pets.
- Do not bite, suck, crush, or pierce, do not open the case and do not drop.
- Do not insert any objects into the AC outlet, fan or vent openings.
- Do not open the device. Do not try to repair it on your own.
- The inverter generates the same potentially lethal AC power as a normal wall socket, handle with caution.
- Use the supplied power cables to connect the inverter with the battery. If 2 pairs are included, connect both in parallel. Otherwise, a cable may become hot and eventually cause sparks or fire.
- The inverter has two terminals installed in the case, connect them with the battery or cigarette lighter socket using supplied wires.
- Do not connect devices with required power greater than the inverter power. When using the inverter continuously, we recommend using 85% of the maximum power to extend the life of the device.
- Sparks may occur when connecting the unit to the battery, which is normal. Before connecting, make sure that there are no flammable fumes or materials nearby.
- Do not use the inverter with battery operated devices or chargers for power tools that have dangerous voltages on the terminals.
- Do not use the inverter with medical equipment.
- If you see any damage, do not use the device.
- Be careful when handling and disposing of the device. Incorrect use of the inverter may cause health and safety hazards.

Note: A reverse polarity connection (positive to negative) may damage the inverter fuse. Damage caused by a reverse polarity connection will invalidate your warranty.

At the end of its useful life, do not dispose of the device with your normal household waste. For proper treatment, recovery and recycling, take this product to a designated collection point.

Connecting devices

- Before connecting a receiving device, connect the inverter to a battery or a cigarette lighter using appropriate wires.
- Verify the battery voltage and make sure the inverter is properly selected for it.
- To connect the inverter to the battery, connect the red terminal (+) with the battery positive (+) sign using the red cable. Then, connect the black terminal (-) with the negative (-) mark of the battery with the black cable.
- To connect your inverter to the cigarette lighter socket, select the appropriate cable and connect in the same way: black cable with black terminal and red cable with red terminal.
- Tighten the cap on each DC terminal. If the design of the connector is suitable, use tools to tighten the screw.
- Plug the device into the mains or USB port on the inverter casing.

Note: When connecting a device with your inverter through the cigarette lighter cable, use devices with maximum 150 W power for 12 V and maximum 300 W for 24 V sockets. If these values are exceeded, the cigarette lighter socket may be damaged or the fuses in the socket installation may blow.

Using the inverter

Note: Before using the inverter, provide a ground connection wire (choose a heavy duty, insulated wire). Use the terminal on the back of the inverter to connect to a grounded power outlet. If you are using a vehicle battery, mount the cable on the chassis. If you are using a boat battery, mount it on its grounding system.

- Turn the inverter ON by switching the button from 0 to 1.
- When the green LED lights up, you can start the connected device. If there is more than one device connected, start them one by one, in short time spaces.
- After using the inverter, disconnect it from the power supply.

Note: We recommend using batteries designed for cyclic operation. If a „low battery voltage" alarm sound turns on, switch the inverter off immediately. When the battery is fully charged, the inverter can be used again. If the inverter is used with a vehicle, you must start the engine every time to use the inverter.

Replacing the fuse

To properly replace a fuse in your inverter, follow the instructions below:

1. 1. Disconnect your inverter from a power source, turn it on, and let it discharge completely (the indicator lights should turn off).
2. Remove 4 screws from the inverter cover and remove the cover.
3. Remove the fuses from the slots on the motherboard by pulling them upward.
4. Insert new fuses.
5. Place the cover and screw in the 4 screws.
6. Start the unit with extra caution.

Note: The INVGC series usually have more parts that need to be detached and may have fuses situated on the device casing. If the fuses are inside the device, you have to unscrew the front and back panel first and then the bottom panel to access them. Then, to replace fuses in your INVGC models, follow the instructions listed in "Replacing the fuse" in steps 3–6.

All pictures shown are for illustration purpose only and may be different from the actual product. For more information, contact our customer service center.

The WEEE symbol means that according to local laws and regulations your product and its battery(ies) should be disposed of separately from household waste. When this product reaches its end of life, take it to a collection point designated by local authorities for safe disposal or recycling. The separate collection and recycling of your product, its electrical accessories, and its battery will help conserve natural resources, protect human health, and help the environment.

This product is in compliance with Directive 2011/65/EU of the European Parliament and of the Council of 8 June 2011, on the restriction of the use of certain hazardous substances in electrical and electronic equipment (RoHS) and its amendments.

GENERAL WARRANTY CONDITIONS

1. CSG S.A., with its seat in Cracow (ul. Kalwaryjska 33, 30-509 Kraków, Poland), hereinafter referred to as the Guarantor, guarantees proper and failure-free operation of the product throughout the warranty period.
2. The warranty period shall last for 24 months and is calculated from the date of delivering the product to the Purchaser.

3. Territorial scope of warranty protection covers the European Union, countries of the European Economic Area, the United Kingdom, Russia, Ukraine, Turkey and Albania.
4. The warranty does not exclude, limit or suspend the rights of the Purchaser resulting from the implied warranty for defects.
5. In order to benefit from the warranty, contact the seller via e-mail: support@greencell.global. The handling of the complaint will be accelerated by a completed complaint form available at: greencell.global.
6. The Guarantor will inform the Purchaser about the method of processing the warranty complaint (i.e., acceptance or refusal of acceptance) within 14 days from the receipt of the product. In case the Guarantor acknowledges the validity of the complaint, the defect of the product will be removed by the Guarantor or the defective product will be replaced with one without defects within 14 days from the date of informing the Purchaser of the validity of the complaint. The Guarantor decides how the complaint will be handled, taking into account the Purchaser's request in the complaint form, if possible. If removal of defects due to the degree of difficulty requires a large amount of work or additional measures, this period may be extended, but the Guarantor will make every effort to repair the product as soon as possible.
7. In the case of acknowledging the validity of the complaint, the Guarantor covers the cost of delivery of the defective product to the Guarantor service and the cost of delivery of the repaired or replaced product to the Purchaser.
8. The Guarantor's liability covers only defects resulting from causes inherent in the product.
9. The warranty does not cover a product:
- with broken warranty seal;
- damaged by external factors (damage caused by lightning, surges in low voltage installation and power supply network, flooding, fire, intentional mechanical and thermal damage, etc.);
- damaged due to improper use or use inconsistent with the manual;
- damaged due to improper connection of other peripheral devices;
- with traces of unauthorized repairs, unauthorized modifications or design changes.

For more information about using, installation and maintenance of the Power Inverter, visit our website greencell.global.com

DE / BENUTZERHANDBUCH

ALLGEMEINE GARANTIEBEDINGUNGEN

BENUTZERHANDBUCH

Um sicherzustellen, dass Ihr neuer Wechselrichter ordnungsgemäß funktioniert und eine lange Betriebszeit und Lebensdauer hat, befolgen Sie bitte die folgenden Anweisungen.

SICHERHEITSVORSCHRIFTEN

Bei der Verwendung und Entsorgung des Geräts ist Vorsicht geboten. Unsachgemäße Verwendung und Nichtbeachtung der nachstehenden Richtlinien kann eine Gefahr für Leben, Gesundheit und Eigentum darstellen.
- Nicht ins Feuer werfen.
- Verwenden Sie den Wechselrichter nicht in der Nähe von brennbaren Gegenständen.
- Halten Sie ihn von extremer Hitze, Kälte und Feuchtigkeit fern.
- Setzen Sie den Wechselrichter keinen Temperaturen über 40 °C aus.
- Nicht mit Wasser unter hohem Druck abspritzen.
- Stellen Sie das Gerät in einer sauberen Umgebung auf.
- Das Gehäuse des Wechselrichters kann bei Betrieb mit hoher Leistung sehr heiß werden. Achten Sie auf einen Freiraum von mindestens 5 cm auf allen Seiten des Geräts.
- Bewahren Sie das Gerät außerhalb der Reichweite von Kindern und Haustieren auf.
- Nicht beißen, lutschen, quetschen oder durchstechen, das Gehäuse nicht öffnen und nicht fallen lassen.
- Stecken Sie keine Gegenstände in die Netzsteckdose, den Lüfter oder die Lüftungsöffnungen.
- Öffnen Sie das Gerät nicht. Versuchen Sie nicht, es selbst zu reparieren.
- Der Wechselrichter erzeugt den gleichen potenziell tödlichen Wechselstrom wie eine normale Steckdose, daher ist Vorsicht geboten.
- Verwenden Sie die mitgelieferten Netzkabel, um den Wechselrichter mit der Batterie zu verbinden. Wenn 2 Paare mitgeliefert werden, schließen Sie beide parallel an. Andernfalls kann ein Kabel heiß werden und eventuell Funken oder Feuer verursachen.
- Der Wechselrichter verfügt über zwei Klemmen im Gehäuse, die Sie mit den mitgelieferten Kabeln an die Batterie oder an die Zigarettenanzünderbuchse anschließen.
- Schließen Sie keine Geräte an, deren Leistungsbedarf größer ist als die Leistung des Wechselrichters. Bei Dauerbetrieb des Wechselrichters wird empfohlen, 85 % der maximalen Leistung zu verwenden, um die Lebensdauer des Geräts zu verlängern.
- Beim Anschließen des Geräts an die Batterie kann es zu Funkenbildung kommen, was normal ist. Vergewissern Sie sich vor dem Anschließen, dass sich keine brennbaren Dämpfe oder Materialien in der Nähe befinden.
- Verwenden Sie den Wechselrichter nicht mit batteriebetriebenen Geräten oder Ladegeräten für Elektrowerkzeuge, die gefährliche Spannungen an den Klemmen aufweisen.
- Verwenden Sie den Wechselrichter nicht mit medizinischen Geräten.
- Verwenden Sie das Gerät nicht, wenn Sie eine Beschädigung feststellen.
- Seien Sie vorsichtig bei der Handhabung und Entsorgung des Geräts. Eine unsachgemäße Verwendung des Wechselrichters kann zu Gesundheits- und Sicherheitsrisiken führen.

Hinweis: Ein verpolter Anschluss (Plus an Minus) kann die Sicherung des Wechselrichters beschädigen. Bei Schäden, die durch einen verpolten Anschluss verursacht werden, erlischt die Garantie.

Entsorgen Sie das Gerät am Ende seiner Nutzungsdauer nicht mit dem normalen Hausmüll. Bringen Sie dieses Produkt zur ordnungsgemäßen Behandlung, Wiederverwertung und zum Recycling zu einer dafür vorgesehenen Sammelstelle.

Anschluss von Geräten

- Bevor Sie ein Empfangsgerät anschließen, verbinden Sie den Wechselrichter mit einer Batterie oder einem Zigarettenanzünder mit den entsprechenden Kabeln.
- Überprüfen Sie die Batteriespannung und vergewissern Sie sich, dass der Wechselrichter für diese Spannung richtig ausgewählt ist.
- Um den Wechselrichter an die Batterie anzuschließen, verbinden Sie die rote Klemme (+) mit dem Pluszeichen (+) der Batterie mit dem roten Kabel. Verbinden Sie dann die schwarze Klemme (-) mit dem Minuszeichen (-) der Batterie mit dem schwarzen Kabel.
- Um Ihren Wechselrichter an die Zigarettenanzünderbuchse anzuschließen, wählen Sie das entsprechende Kabel und schließen Sie es auf die gleiche Weise an: schwarzes Kabel mit schwarzer Klemme und rotes Kabel mit roter Klemme.
- Ziehen Sie die Kappe an jeder DC-Klemme fest. Wenn die Konstruktion des Steckers geeignet ist, ziehen Sie die Schraube mit einem Werkzeug an.
- Schließen Sie das Gerät an den Netz- oder USB-Anschluss am Wechselrichtergehäuse an.

Hinweis: Wenn Sie ein Gerät über das Zigarettenanzünderkabel mit dem Wechselrichter verbinden, verwenden Sie Geräte mit einer maximalen Leistung von 150 W für 12-V- und 300 W für 24-V-Steckdosen. Werden diese Werte überschritten, kann die Zigarettenanzünderbuchse beschädigt werden oder die Sicherungen in der Steckdosenanlage können durchbrennen.

Verwendung des Wechselrichters

Hinweis: Legen Sie vor der Verwendung des Wechselrichters ein Erdungskabel an (wählen Sie ein robustes, isoliertes Kabel). Verwenden Sie die Klemme auf der Rückseite des Wechselrichters für den Anschluss an eine geerdete Steckdose. Wenn Sie eine Fahrzeugbatterie verwenden, befestigen Sie das Kabel am Fahrgestell. Wenn Sie eine Bootsbatterie verwenden, befestigen Sie das Kabel an deren Erdungsanlage.

- Schalten Sie den Wechselrichter ein, indem Sie den Schalter von 0 auf 1 stellen.
- Wenn die grüne LED leuchtet, können Sie das angeschlossene Gerät starten. Wenn mehrere Geräte angeschlossen sind, starten Sie diese nacheinander in kurzen Abständen.
- Trennen Sie den Wechselrichter nach der Benutzung vom Stromnetz.

Hinweis: Wir empfehlen die Verwendung von Batterien, die für den zyklischen Betrieb ausgelegt sind. Wenn ein Alarmton „niedrige Batteriespannung" ertönt, schalten Sie den Wechselrichter sofort aus. Wenn die Batterie vollständig aufgeladen ist, kann der Wechselrichter wieder verwendet werden. Wenn der Wechselrichter mit einem Fahrzeug verwendet wird, müssen Sie jedes Mal den Motor starten, um den Wechselrichter zu verwenden.

Auswechseln der Sicherung

Befolgen Sie die nachstehenden Anweisungen, um eine Sicherung in Ihrem Wechselrichter ordnungsgemäß zu ersetzen:

1. Trennen Sie Ihren Wechselrichter von einer Stromquelle, schalten Sie ihn ein und lassen Sie ihn vollständig entladen (die Kontrollleuchten sollten erlöschen).
2. Entfernen Sie die 4 Schrauben an der Abdeckung des Wechselrichters und nehmen Sie die Abdeckung ab.
3. Entfernen Sie die Sicherungen aus den Steckplätzen auf der Hauptplatine, indem Sie sie nach oben ziehen.
4. Setzen Sie neue Sicherungen ein.
5. Setzen Sie den Deckel auf und drehen Sie die 4 Schrauben ein.
6. Starten Sie das Gerät mit besonderer Vorsicht.

Hinweis: Bei der INVGC-Serie müssen in der Regel mehr Teile abgenommen werden, und es können sich Sicherungen auf dem Gerätegehäuse befinden. Wenn sich die Sicherungen im Inneren des Geräts befinden, müssen Sie zuerst die Vorder- und Rückwand und dann die Bodenplatte abschrauben, um sie zu erreichen. Um die Sicherungen in Ihren INVGC-Modellen auszutauschen, befolgen Sie dann die Anweisungen unter „Auswechseln der Sicherung" in den Schritten 3–6.

Alle gezeigten Bilder dienen nur der Veranschaulichung und können vom tatsächlichen Produkt abweichen. Für weitere Informationen wenden Sie sich bitte an unser Kundendienstzentrum.

Dieses Produkt entspricht der Richtlinie 2011/65/EU des Europäischen Parlaments und des Rates vom 8. Juni 2011 zur Beschränkung der Verwendung bestimmter gefährlicher Stoffe in Elektro- und Elektronikgeräten (RoHS) und deren Änderungen.

Das WEEE-Symbol bedeutet, dass Ihr Produkt und seine Batterie(n) gemäß den örtlichen Gesetzen und Vorschriften getrennt vom Hausmüll entsorgt werden müssen. Wenn dieses Produkt sein Lebensende erreicht hat, bringen Sie es zur sicheren Entsorgung oder zum Recycling zu einer von den örtlichen Behörden bestimmten Sammelstelle. Die getrennte Sammlung und das Recycling Ihres Produkts, seines elektrischen Zubehörs und seines Akkus tragen dazu bei, die natürlichen Ressourcen zu erhalten, die menschliche Gesundheit zu schützen und die Umwelt zu schonen.

ALLGEMEINE GARANTIEBEDINGUNGEN

1. Die CSG S.A., mit Sitz in Krakau (ul. Kalwaryjska 33, 30-509 Kraków, Poland), im Folgenden Garantiegeber genannt, garantiert korrekte und fehlerfreie Funktionsweise des Produkts während der gesamten Garantiezeit.
2. Die Gewährleistungsfrist beträgt 24 Monate und gilt ab Datum der Herausgabe des Produkts dem Käufer.
3. Der territoriale Geltungsbereich des Garantieschutzes umfasst das Gebiet der Europäischen Union, der Länder des Europäischen Wirtschaftsraums, das Vereinigte Königreich, Russlands, der Ukraine, der Türkei und Albaniens.
4. Die Berechtigungen des Käufers aus der Gewährleistung für Produktmängel werden durch die Garantie nicht ausgeschlossen, eingeschränkt oder ausgesetzt.
5. Um die Garantie zu nutzen, wenden Sie sich bitte an den Verkäufer unter der folgenden E-Mail-Adresse: support@greencell.global. Der Bearbeitungsprozess wird ein ausgefülltes Beschwerdeformular beschleunigen, das unter folgender Adresse verfügbar ist: greencell.global.
6. Der Garantiegeber wird den Käufer innerhalb von 14 Tagen nach Erhalt des Produkts über die Bearbeitung des Garantieanspruchs (d.h. über die Anerkennung oder Ablehnung) informieren. Wenn der Garantiegeber die Rechtmäßigkeit des Garantieanspruchs anerkennt, wird er innerhalb von 14 Tagen nach der Benachrichtigung des Käufers über die Berechtigung der Reklamation den Mangel des Produkts beseitigen oder das mangelhafte Produkt durch ein mangelfreies Produkt ersetzen. Der Garantiegeber entscheidet über die Behandlung der Reklamation, bei Berücksichtigung im Rahmen des Möglichen, der im Beschwerdeformular gemachten Forderung des Käufers. Falls die Beseitigung der Mängel aufgrund des Schwierigkeitsgrades viel Aufwand oder zusätzliche Tätigkeiten erfordern sollte, kann diese Frist verlängert werden, wobei der Garantiegeber alle Anstrengungen unternehmen wird, um die Reparatur so schnell wie möglich durchzuführen.
7. Wenn der Garantieanspruch als begründet anerkannt wird, übernimmt der Garantiegeber die Kosten für die Lieferung des fehlerhaften Produkts an den Service des Garantiegebers und die Kosten für die Lieferung des reparierten oder ersetzten Produkts an den Käufer.
8. Die Haftung des Garantiegebers deckt nur Mängel ab, die auf produktabhängige Ursachen zurückzuführen sind.
9. Die Garantie umfasst keine Produkte:
   - mit beschädigtem Garantiesiegel;
   - die durch äußere Einflüsse beschädigt wurden (Schäden durch Blitzschlag, Überspannungen in der Niederspannungsanlage und im Stromversorgungsnetz, Überschwemmung, Brand, absichtliche mechanische und thermische Beschädigungen usw.);
   - die durch unsachgemäßen oder mit der Bedienungsanleitung nicht übereinstimmenden Gebrauch beschädigt wurden;

- die durch unsachgemäßen Anschluss anderer Peripheriegeräte beschädigt wurden;
- Spuren nicht autorisierter Reparaturen, eigenmächtiger Änderungen oder Konstruktionsänderungen tragen.

Weitere Informationen zur Verwendung, Installation und Wartung des Wechselrichters finden Sie auf unserer Website greencell.global.com

PL / INSTRUKCJA OBSŁUGI

OGÓLNE WARUNKI GWARANCJI

INSTRUKCJA OBSŁUGI

Aby zapewnić prawidłowe działanie nowej przetwornicy, długi czas pracy i żywotność, postępuj zgodnie z poniższą instrukcją.

ZASADY BEZPIECZEŃSTWA

Podczas użytkowania i utylizacji urządzenia wymagana jest ostrożność. Nieprawidłowe użytkowanie i nieprzestrzeganie poniższych wskazówek może stanowić zagrożenie dla życia lub zdrowia i mienia.

- Nie wrzucaj urządzenia do ognia.
- Nie używaj przetwornicy w pobliżu przedmiotów łatwopalnych.
- Chroń przed ekstremalnym ciepłem, zimnem i wilgocią.
- Nie wystawiaj przetwornicy na działanie temperatur przekraczających 40 °C.
- Nie spryskuj wodą pod wysokim ciśnieniem.
- Urządzenie umieść w czystym otoczeniu.
- Obudowa przetwornicy może stać się bardzo gorąca przy pracy z dużą mocą. Zapewnij co najmniej 5 cm przestrzeni powietrznej ze wszystkich stron urządzenia.
- Przechowuj w miejscu niedostępnym dla dzieci i zwierząt domowych.
- Nie gryź, nie ssij, nie zgniataj, nie przebijaj, nie otwieraj obudowy i nie upuszczaj.
- Nie wkładaj żadnych przedmiotów do gniazda prądu zmiennego, wentylatora lub otworów wentylacyjnych.
- Nie otwieraj urządzenia. Nie próbuj go naprawiać.
- Przetwornica generuje taki sam potencjalnie śmiertelny prąd zmienny jak zwykłe gniazdko ścienne, obchodź się z nią ostrożnie.
- Do połączenia przetwornicy z akumulatorem użyj dostarczonych kabli zasilających. Jeśli dołączone są 2 pary, połącz je równolegle. W przeciwnym razie jeden z kabli może się nagrzać i spowodować iskrzenie lub pożar.
- Przetwornica posiada dwa zaciski zainstalowane w obudowie. Połącz je z akumulatorem lub gniazdem zapalniczki samochodowej za pomocą dostarczonych przewodów.
- Nie podłączaj urządzeń o wymaganej mocy większej niż moc przetwornicy. Przy ciągłym użyciu przetwornicy zaleca się korzystanie z 85% mocy maksymalnej, celem wydłużenia żywotności urządzenia.
- Podczas podłączania urządzenia do akumulatora może wystąpić iskrzenie, co jest normalnym zjawiskiem. Przed podłączeniem upewnij się, że w pobliżu nie ma łatwopalnych oparów lub materiałów.
- Nie używaj przetwornicy z urządzeniami zasilanymi z akumulatora lub ładowarkami do elektronarzędzi, które mają niebezpieczne napięcia na zaciskach.
- Nie używaj przetwornicy z urządzeniami medycznymi.
- Jeśli zauważysz jakiekolwiek uszkodzenia, nie używaj urządzenia.
- Zachowaj ostrożność podczas obsługi i utylizacji urządzenia. Nieprawidłowe użytkowanie przetwornicy może spowodować zagrożenie dla zdrowia i bezpieczeństwa.

Uwaga: Podłączenie odwrotnej biegunowości (dodatniej do ujemnej) może spowodować uszkodzenie bezpiecznika przetwornicy. Uszkodzenia spowodowane podłączeniem odwrotnej biegunowości powodują unieważnienie gwarancji.

Po zakończeniu okresu użytkowania nie wyrzucaj urządzenia wraz z normalnymi odpadami domowymi. W celu prawidłowego przetworzenia, odzysku i recyklingu, oddaj produkt do wyznaczonego punktu zbiórki.

Podłączanie urządzeń

- Przed podłączeniem urządzenia odbiorczego podłącz przetwornicę do akumulatora lub zapalniczki samochodowej za pomocą odpowiednich przewodów.
- Zweryfikuj napięcie akumulatora i upewnij się że przetwornica jest odpowiednio pod nie dobrana.
- Aby podłączyć przetwornicę do akumulatora, połącz czerwony zacisk (+) z dodatnim (+) znakiem akumulatora za pomocą czerwonego kabla. Następnie połącz czarny zacisk (-) z ujemnym (-) znakiem akumulatora za pomocą czarnego kabla.
- Aby podłączyć przetwornicę do gniazda zapalniczki samochodowej, wybierz odpowiedni kabel i podłącz w ten sam sposób: czarny kabel z czarnym zaciskiem i czerwony kabel z czerwonym zaciskiem.
- Dokręć nakrętkę na każdym zacisku DC. Jeśli konstrukcja złącza na to pozwala, użyj narzędzi do dokręcenia śruby.
- Podłącz urządzenie do gniazda sieciowego lub USB na obudowie przetwornicy.

Uwaga: W przypadku podłączenia urządzenia do przetwornicy za pomocą przewodu zapalniczki samochodowej, użyj urządzeń o maksymalnej mocy 150 W dla gniazd 12 V i maksymalnej mocy 300 W dla gniazd 24 V. W momencie przekroczenia tych wartości, może dojść do uszkodzenia gniazda zapalniczki samochodowej bądź przepalenia bezpieczników w instalacji tego gniazda.

Używanie przetwornicy

Uwaga: Przed użyciem przetwornicy przygotuj przewód uziemiający (wybierz wytrzymały, izolowany przewód). Użyj zacisku z tyłu przetwornicy, aby podłączyć go do uziemionego gniazdka elektrycznego. Jeśli używasz akumulatora samochodowego, zamontuj przewód na podwoziu. Jeśli używasz akumulatora łodziowego, zamontuj przewód na jego systemie uziemienia.

- Włącz przetwornicę przełączając przycisk z pozycji 0 na 1.
- Gdy zaświeci się zielona dioda LED, możesz uruchomić podłączone urządzenie. Jeśli podłączonych jest więcej urządzeń, uruchamiaj je po kolei, w krótkich odstępach czasu.
- Po użyciu przetwornicy odłącz ją od zasilania.

Uwaga: Zaleca się stosowanie akumulatorów przeznaczonych do pracy cyklicznej. Jeśli włączy się dźwięk alarmu „niskie napięcie akumulatora", natychmiast wyłącz przetwornicę. Gdy akumulator zostanie w pełni naładowany, przetwornica może być ponownie użyta. Jeśli chcesz użyć przetwornicy z pojazdem, aby ją włączyć, musisz uruchomić silnik. W momencie przekroczenia tych wartości, może dojść do uszkodzenia gniazda zapalniczki samochodowej bądź przepalenia bezpieczników w instalacji tego gniazda.

Wymiana bezpiecznika

Aby prawidłowo wymienić bezpiecznik w przetwornicy, postępuj zgodnie z poniższymi instrukcjami:

1. Odłącz przetwornicę od źródła zasilania, a następnie włącz i poczekaj aż się całkowicie rozładuje (lampki sygnalizacyjne powinny zgasnąć).
2. Wykręć 4 śruby z pokrywy przetwornicy i ją zdejmij.
3. Wyjmij bezpieczniki z gniazd na płycie głównej ciągnąc je do góry.
4. Włóż nowe bezpieczniki.
5. Załóż pokrywę i przykręcić 4 śruby.
6. Uruchom urządzenie zachowując dużą ostrożność.

Uwaga: Seria INVGC posiada więcej części, które należy odłączyć i może posiadać bezpieczniki znajdujące się na obudowie urządzenia. Jeśli bezpieczniki znajdują się wewnątrz urządzenia, najpierw odkręć przedni i tylny panel, a następnie dolny panel, aby zdjąć obudowę. Następnie, aby wymienić bezpieczniki w swoim modelu INVGC, postępuj zgodnie ze wskazówkami zawartymi w sekcji „Wymiana bezpiecznika" w punktach 3–6.

Wszystkie przedstawione zdjęcia mają charakter poglądowy i mogą różnić się od rzeczywistego produktu. Aby uzyskać więcej informacji, skontaktuj się z naszym centrum obsługi klienta.
Ten produkt jest zgodny z dyrektywą Parlamentu Europejskiego i Rady 2011/65/UE z dnia 8 czerwca 2011 r. w sprawie ograniczenia stosowania niektórych niebezpiecznych substancji w sprzęcie elektrycznym i elektronicznym (RoHS) wraz z poprawkami.

Symbol WEEE oznacza, że zgodnie z lokalnym prawem i przepisami produkt i jego baterie powinny być usuwane oddzielnie od odpadów domowych. Po zakończeniu eksploatacji tego produktu należy oddać go do punktu zbiórki wyznaczonego przez władze lokalne w celu bezpiecznej utylizacji lub recyklingu. Oddzielne gromadzenie i recykling produktu, jego akcesoriów elektrycznych i baterii pomoże zachować zasoby naturalne, chronić zdrowie ludzi i środowisko naturalne.

OGÓLNE WARUNKI GWARANCJI

1. CSG S.A. z siedzibą w Krakowie (ul. Kalwaryjska 33, 30-509 Kraków), zwana dalej Gwarantem, gwarantuje prawidłowe i bezawaryjne działanie produktu przez cały okres gwarancji.
2. Okres gwarancji wynosi 24 miesiące i jest liczony od dnia wydania produktu Nabywcy.
3. Zasięg terytorialny ochrony gwarancyjnej obejmuje teren Rzeczypospolitej Polskiej.
4. Gwarancja nie wyłącza, nie ogranicza ani nie zawiesza uprawnień Nabywcy wynikłych z rękojmi za wady produktu.
5. W celu skorzystania z gwarancji należy dostarczyć do serwisu Gwaranta: (1) niesprawny produkt, (2) w miarę możliwości – kopię dowodu zakupu (np. paragonu lub faktury), oraz (3) w miarę możliwości – wypełniony formularz reklamacji dostępny pod adresem: greencell.global.

Adres serwisu:
Green Cell
ul. rtm. Witolda Pileckiego 8
32-050 Skawina

6. Gwarant poinformuje Nabywcę o sposobie rozpatrzenia reklamacji z gwarancji (tj. o jej uznaniu lub odmowie uznania) w terminie 14 dni od otrzymania produktu. W przypadku uznania przez Gwaranta zasadności zgłoszonej reklamacji, wada produktu zostanie usunięta przez Gwaranta lub produkt wadliwy zostanie wymieniony na wolny od wad, w terminie do 14 dni od dnia poinformowania Nabywcy o uznaniu zasadności zgłoszonej reklamacji. Gwarant decyduje o sposobie rozpatrzenia reklamacji, uwzględniając w miarę możliwości żądanie Nabywcy zgłoszone w formularzu reklamacji. Jeżeli usunięcie usterek z powodu stopnia trudności wymaga dużego nakładu pracy lub działań dodatkowych, powyższy termin może ulec wydłużeniu, przy czym Gwarant dołoży wszelkich starań, aby naprawę wykonać w możliwie najkrótszym czasie.
7. W przypadku uznania zasadności zgłoszonej reklamacji, Gwarant pokrywa koszty dostarczenia niesprawnego produktu do serwisu Gwaranta oraz koszty dostarczenia naprawionego lub wymienionego produktu do Nabywcy.
8. Odpowiedzialność Gwaranta obejmuje tylko wady powstałe z przyczyn tkwiących w produkcie.
9. Gwarancja nie obejmuje produktu:
   - z naruszoną plombą gwarancyjną;
   - uszkodzonego przez czynniki zewnętrzne (uszkodzenia powstałe na skutek wyładowań atmosferycznych, przepięć powstałych w instalacji NN oraz sieci zasilającej, zalania, pożaru, umyślnych uszkodzeń mechanicznych i termicznych, itp.);
   - uszkodzonego wskutek niewłaściwego lub niezgodnego z instrukcją obsługi użytkowania;
   - uszkodzonego wskutek niewłaściwego podłączenia innych urządzeń peryferyjnych;
   - ze śladami dokonania nieautoryzowanych napraw, samowolnych przeróbek lub zmian konstrukcyjnych.

Więcej informacji na temat użytkowania, instalacji i konserwacji przetwornicy możesz znaleźć na naszej stronie internetowej greencell.global.com

FR / MODE D'EMPLOI

RÈGLES GÉNÉRALES DE GARANTIE

GUIDE DE L'UTILISATEUR

Afin de garantir le bon fonctionnement de votre nouveau convertisseur de puissance et sa longue durée de vie, suivez les instructions ci-dessous.

RÈGLES DE SÉCURITÉ

La prudence est de mise lors de l'utilisation et de la mise au rebut de l'appareil. Une utilisation incorrecte et le non-respect des directives ci-dessous peuvent constituer une menace pour la vie, la santé et les biens.

- Ne pas jeter dans le feu.
- N'utilisez pas l'onduleur à proximité d'objets inflammables.
- Tenir à l'écart de la chaleur, du froid et de l'humidité extrêmes.
- N'exposez pas le variateur à des températures supérieures à 40 °C.
- Ne le pulvérisez pas avec de l'eau sous haute pression.
- Placez l'appareil dans un environnement propre.
- Le boîtier de l'onduleur peut devenir très chaud en cas de fonctionnement à haute puissance. Assurez un e space d'air d'au moins 5 cm sur tous les côtés de l'appareil.
- Tenez l'appareil hors de portée des enfants et des animaux domestiques.
- Ne pas mordre, sucer, écraser ou percer, ne pas ouvrir le boîtier et ne pas le laisser tomber.

- N'insérez aucun objet dans la prise secteur, le ventilateur ou les ouvertures de ventilation.
- N'ouvrez pas l'appareil. N'essayez pas de le réparer par vos propres moyens.
- L'onduleur génère le même courant alternatif potentiellement mortel qu'une prise murale normale, manipulez-le avec précaution.
- Utilisez les câbles d'alimentation fournis pour connecter l'onduleur à la batterie. Si deux paires sont fournies, connectez-les en parallèle. Sinon, un câble peut devenir chaud et éventuellement provoquer des étincelles ou un incendie.
- L'onduleur a deux bornes installées dans le boîtier, connectez-les à la batterie ou à la prise de l'allume-cigare en utilisant les câbles fournis.
- Ne connectez pas d'appareils dont la puissance requise est supérieure à celle de l'onduleur. Lorsque vous utilisez l'onduleur en continu, nous vous recommandons d'utiliser 85 % de la puissance maximale pour prolonger la durée de vie de l'appareil.
- Des étincelles peuvent se produire lors du raccordement de l'appareil à la batterie, ce qui est normal. Avant de procéder au raccordement, assurez-vous qu'il n'y a pas de fumées ou de matériaux inflammables à proximité.
- N'utilisez pas l'onduleur avec des appareils fonctionnant sur batterie ou des chargeurs d'outils électriques dont les bornes présentent des tensions dangereuses.
- N'utilisez pas l'onduleur avec des équipements médicaux.
- Si vous constatez des dommages, n'utilisez pas l'appareil.
- Soyez prudent lors de la manipulation et de la mise au rebut de l'appareil. Une utilisation incorrecte de l'onduleur peut entraîner des risques pour la santé et la sécurité.

Remarque : Une connexion à polarité inversée (positif à négatif) peut endommager le fusible du variateur. Les dommages causés par une connexion en polarité inverse annuleront votre garantie.

À la fin de sa vie utile, ne jetez pas l'appareil avec vos déchets ménagers normaux. Pour un traitement, une récupération et un recyclage appropriés, apportez ce produit à un point de collecte désigné.

Connexion des appareils

- Avant de connecter un appareil de réception, connectez l'onduleur à une batterie ou à un allume-cigare à l'aide des fils appropriés.
- Vérifiez la tension de la batterie et assurez-vous que l'onduleur est correctement sélectionné pour elle.
- Pour connecter l'onduleur à la batterie, connectez la borne rouge (+) au signe positif (+) de la batterie à l'aide du câble rouge. Ensuite, connectez la borne noire (-) avec le signe négatif (-) de la batterie à l'aide du câble noir.
- Pour connecter votre onduleur à la prise de l'allume-cigare, choisissez le câble approprié et connectez-le de la même manière : câble noir avec la borne noire et câble rouge avec la borne rouge.
- Serrez le capuchon sur chaque borne CC. Si la conception du connecteur est adaptée, utilisez des outils pour serrer la vis.
- Branchez l'appareil sur le secteur ou sur le port USB du boîtier de l'onduleur.

Remarque : lorsque vous connectez un appareil à votre onduleur via le câble de l'allume-cigare, utilisez des appareils d'une puissance maximale de 150 W pour les prises 12 V et de 300 W pour les prises 24 V. Si ces valeurs sont dépassées, la prise de l'allume-cigare peut être endommagée ou les fusibles de l'installation de la prise peuvent sauter.

Utilisation de l'onduleur

Remarque : Avant d'utiliser l'onduleur, prévoyez un fil de connexion à la terre (choisissez un fil isolé et résistant). Utilisez la borne située à l'arrière de l'onduleur pour vous connecter à une prise de courant mise à la terre. Si vous utilisez une batterie de véhicule, montez le câble sur le châssis. Si vous utilisez une batterie de bateau, montez-le sur son système de mise à la terre.

- Mettez l'onduleur sous tension en faisant passer le bouton de 0 à 1.
- Lorsque la LED verte s'allume, vous pouvez démarrer l'appareil connecté. S'il y a plus d'un appareil connecté, démarrez-les un par un, dans de courts intervalles de temps.
- Après avoir utilisé l'onduleur, débranchez-le de l'alimentation électrique.

Remarque : Nous recommandons d'utiliser des batteries conçues pour un fonctionnement cyclique. Si une alarme sonore de „tension faible de la batterie" se déclenche, éteignez immédiatement l'onduleur. Lorsque la batterie est complètement chargée, l'onduleur peut à nouveau être utilisé. Si l'onduleur est utilisé avec un véhicule, vous devez démarrer le moteur à chaque fois que vous utilisez l'onduleur.

Remplacement du fusible

Pour remplacer correctement un fusible dans votre onduleur, suivez les instructions ci-dessous :

1. Débranchez votre onduleur d'une source d'alimentation, mettez-le sous tension et laissez-le se décharger complètement (les voyants lumineux doivent s'éteindre).
2. Retirez 4 vis du couvercle de l'onduleur et retirez le couvercle.
3. Retirez les fusibles des fentes de la carte mère en les tirant vers le haut.
4. Insérer de nouveaux fusibles.
5. Placez le couvercle et vissez les 4 vis.
6. Démarrez l'appareil en faisant très attention.

Remarque : Les appareils de la série INVGC comportent généralement plus de pièces à détacher et peuvent avoir des fusibles situés sur le boîtier de l'appareil. Si les fusibles se trouvent à l'intérieur de l'appareil, vous devez d'abord dévisser les panneaux avant et arrière, puis le panneau inférieur pour y accéder. Ensuite, pour remplacer les fusibles de vos modèles INVGC, suivez les instructions indiquées dans la section «Remplacement du fusible» aux étapes 3 à 6.

Toutes les photos sont présentées à des fins d'illustration uniquement et peuvent être différentes du produit réel. Pour plus d'informations, contactez notre centre de service à la clientèle.

Ce produit est conforme à la directive 2011/65/UE du Parlement européen et du Conseil du 8 juin 2011, relative à la limitation de l'utilisation de certaines substances dangereuses dans les équipements électriques et électroniques (RoHS) et à ses amendements.

Le symbole DEEE signifie que, conformément aux lois et réglementations locales, votre produit et sa (ses) batterie(s) doivent être éliminés séparément des déchets ménagers. Lorsque ce produit atteint sa fin de vie, apportez-le à un point de collecte désigné par les autorités locales pour une élimination ou un recyclage en toute sécurité. La collecte séparée et le recyclage de votre produit, de ses accessoires électriques et de sa batterie contribueront à la conservation des ressources naturelles, à la protection de la santé humaine et à la préservation de l'environnement.

RÈGLES GÉNÉRALES DE GARANTIE

1. CSG S.A., avec son siège à Cracovie (ul. Kalwaryjska 33, 30-509 Kraków, Poland), ci-après dénommé le Garant, garantit le fonctionnement correct et sans défaillance du produit pendant toute la durée de la garantie.
2. La durée de la garantie est de 24 mois et est comptée à partir de la date de livraison du produit à l'acheteur.
3. La portée territoriale de la protection de la garantie couvre le territoire de l'Union européenne, les pays de l'Espace économique européen, le Royaume-Uni, la Russie, l'Ukraine, la Turquie et l'Albanie.
4. La garantie n'exclut, ne limite ni ne suspend les droits de l'Acheteur résultant de la garantie pour les défauts du produit.
5. Afin de bénéficier de la garantie, veuillez contacter le vendeur en utilisant l'adresse e-mail : support@greencell.global. Le traitement de la demande sera accéléré en remplissant le formulaire de plainte disponible à l'adresse suivante : greencell.global.

6. Le garant informera l'Acheteur de la manière dont il traitera la réclamation au titre de la garantie (c'est-à-dire l'acceptation ou le refus d'acceptation) dans les 14 jours suivant la réception du produit. Si le Garant reconnaît la légitimité de la réclamation, le Garant éliminera le défaut du produit ou remplacera le produit défectueux par un produit exempt de défauts dans un délai de 14 jours à compter de la date d'information de l'Acheteur sur la validité de la réclamation. Le Garant décide de la manière dont la réclamation sera traitée, en tenant compte de la demande de l'Acheteur dans le formulaire de réclamation, si possible. Si l'élimination des défauts, en raison du degré de difficulté, nécessite beaucoup de travail ou des mesures supplémentaires, ce délai peut être prolongé, mais le Garant s'efforcera de les réparer dans les meilleurs délais.
7. En cas de reconnaissance du bien-fondé de la réclamation, le Garant prend en charge les frais de livraison du produit défectueux au service du Garant et les frais de livraison du produit réparé ou remplacé à l'Acheteur.
8. La responsabilité du Garant ne couvre que les défauts résultant de causes inhérentes au produit.
9. La garantie ne couvre pas le produit :
- avec un sceau de garantie endommagé ;
- endommagé par des facteurs externes (dommages causés par la foudre, surtensions dans l'installation BT et le réseau d'alimentation électrique, inondation, incendie, dommages mécaniques et thermiques délibérés, etc.) ;
- endommagé suite à une utilisation incorrecte ou incompatible avec le mode d'emploi ;
- endommagé en raison d'une mauvaise connexion d'autres périphériques ;
- avec des traces de réparations non autorisées, de modifications non autorisées ou de modifications de conception.

Pour plus d'informations sur l'utilisation, l'installation et l'entretien de l'onduleur, visitez notre site web greencell.global.com.

ES / MANUAL DE USUARIO

CONDICIONES GENERALES DE GARANTÍA

MANUAL DE USUARIO

Para garantizar que su nuevo inversor de corriente funcione correctamente y le proporcione un largo tiempo de funcionamiento y vida útil, siga las siguientes instrucciones.

NORMAS DE SEGURIDAD

Es necesario tener precaución al utilizar y desechar el aparato. El uso incorrecto y el incumplimiento de las siguientes directrices pueden suponer una amenaza para la vida, la salud y la propiedad.
- No lo arroje al fuego.
- No utilice el inversor cerca de objetos inflamables.
- Manténgalo alejado del calor, el frío y la humedad extremos.
- No exponga el inversor a temperaturas superiores a 40 °C.
- No lo rocíe con agua a alta presión.
- Coloque el aparato en un entorno limpio.
- La carcasa del inversor puede calentarse mucho en caso de funcionamiento a alta potencia. Asegure un espacio de aire de al menos 5 cm en todos los lados del aparato.
- Manténgalo fuera del alcance de los niños y las mascotas.
- No muerda, chupe, aplaste o perfore, no abra la carcasa y no la deje caer.
- No introduzca ningún objeto en la toma de corriente, el ventilador o las aberturas de ventilación.
- No abra el aparato. No intente repararlo por su cuenta.
- El inversor genera la misma corriente alterna potencialmente letal que una toma de corriente normal, manipúlelo con precaución.
- Utilice los cables de alimentación suministrados para conectar el inversor con la batería. Si se incluyen dos pares, conecte ambos en paralelo. De lo contrario, un cable puede calentarse y acabar provocando chispas o un incendio.
- El inversor tiene dos terminales instalados en la carcasa, conéctelos con la batería o la toma del encendedor utilizando los cables suministrados.
- No conecte dispositivos con una potencia necesaria superior a la del inversor. Si se utiliza el inversor de forma continua, se recomienda utilizar el 85% de la potencia máxima para prolongar la vida útil del aparato.
- Pueden producirse chispas al conectar la unidad a la batería, lo cual es normal. Antes de la conexión, asegúrese de que no hay humos o materiales inflamables cerca.
- No utilice el inversor con dispositivos que funcionen con baterías o cargadores para herramientas eléctricas que tengan tensiones peligrosas en los terminales.
- No utilice el inversor con equipos médicos.
- Si observa algún daño, no utilice el aparato.
- Tenga cuidado al manipular y eliminar el aparato. El uso incorrecto del inversor puede provocar riesgos para la salud y la seguridad.

Nota: Una conexión de polaridad inversa (de positivo a negativo) puede dañar el fusible del inversor. Los daños causados por una conexión de polaridad inversa invalidarán su garantía.

Al final de su vida útil, no elimine el aparato con la basura doméstica normal. Para un tratamiento, recuperación y reciclaje adecuados, lleve este producto a un punto de recogida designado.

Conexión de dispositivos

- Antes de conectar el dispositivo de recepción, conecte el inversor a la batería o al encendedor con los cables adecuados.
- Verifique la tensión de la batería y asegúrese de que el inversor está correctamente seleccionado para ella.
- Para conectar el inversor a la batería, conecte el terminal rojo positivo (+) a la marca positiva (+) de la batería con el cable rojo. A continuación, conecte el terminal negro positivo (-) a la marca negativa (-) de la batería con el cable negro.
- Para conectar el inversor a la toma del encendedor, seleccione el cable adecuado y conéctelo de la misma manera: cable negro con terminal negro y cable rojo con terminal rojo.
- Apriete el tapón de cada terminal de CC. Si el diseño del conector es adecuado, utilice herramientas para apretar el tornillo.
- Conecte el aparato a la toma de corriente o USB de la carcasa del inversor.

Nota: Cuando conecte la unidad al inversor mediante un cable de mechero, utilice unidades con una potencia máxima de 150 vatios para las tomas de 12 voltios y una potencia máxima de 300 vatios para las tomas de 24 voltios. Si se superan estos valores, la toma de mechero puede resultar dañada o los fusibles de la instalación de la toma pueden fundirse.

Uso del inversor

Nota: Antes de utilizar el inversor, prevea un cable de conexión a tierra (elija un cable aislado de alta resistencia). Utilice el terminal de la parte posterior del inversor para conectarlo a una toma de corriente con conexión a tierra. Si utiliza una batería de vehículo, monte el cable en el chasis. Si utiliza una batería de barco, móntela en su sistema de conexión a tierra.

- Encienda el inversor cambiando el botón de 0 a 1.
- Cuando el LED verde se ilumina, puede poner en marcha el dispositivo conectado. Si hay más de un aparato conectado, póngalos en marcha uno a uno, en espacios de tiempo cortos.
- Después de utilizar el inversor, desconéctelo de la red eléctrica.

Nota: Se recomienda utilizar baterías diseñadas para el funcionamiento cíclico. Si se produce un sonido de alarma de „baja tensión de la batería", apague el inversor inmediatamente. Cuando la batería esté completamente cargada, el inversor podrá volver a utilizarse. Si el inversor se utiliza con un vehículo, deberá arrancar el motor cada vez que vaya a utilizar el inversor.

Sustitución del fusible

Para sustituir correctamente un fusible en su inversor, siga las siguientes instrucciones:
1. Desconecte su inversor de la fuente de alimentación, enciéndalo y deje que se descargue por completo (los indicadores luminosos deben apagarse).
2. Retire los 4 tornillos de la tapa del inversor y retire la tapa.
3. Retire los fusibles de las ranuras de la placa base tirando de ellos hacia arriba.
4. Inserte los nuevos fusibles.
5. Coloque la tapa y atornille los 4 tornillos.
6. Arranque la unidad con mayor precaución.

Nota: La serie INVGC suele tener más piezas que hay que desmontar y puede tener fusibles situados en la carcasa del aparato. Si los fusibles están en el interior del aparato, tiene que desatornillar primero el panel frontal y posterior y luego el panel inferior para acceder a ellos. A continuación, para sustituir los fusibles en sus modelos INVGC, siga las instrucciones indicadas en "Sustitución del fusible" en los pasos 3 a 6.

Todas las imágenes mostradas son sólo para fines ilustrativos y pueden ser diferentes del producto real. Para más información, póngase en contacto con nuestro centro de atención al cliente.

Este producto cumple con la Directiva 2011/65/UE del Parlamento Europeo y del Consejo, de 8 de junio de 2011, sobre restricciones a la utilización de determinadas sustancias peligrosas en aparatos eléctricos y electrónicos (RoHS) y sus modificaciones.

El símbolo WEEE significa que, de acuerdo con las leyes y reglamentos locales, su producto y su(s) batería(s) deben eliminarse por separado de los residuos domésticos. Cuando este producto llegue al final de su vida útil, llévelo a un punto de recogida designado por las autoridades locales para su eliminación segura o reciclaje. La recogida selectiva y el reciclaje de su producto, sus accesorios eléctricos y su batería ayudarán a conservar los recursos naturales, proteger la salud humana y ayudar al medio ambiente.

CONDICIONES GENERALES DE GARANTÍA

1. CSG S.A., con sede en Cracovia (ul. Kalwaryjska 33, 30-509 Kraków, Poland), en lo sucesivo el Garante, garantiza el funcionamiento correcto y sin fallos del producto durante todo el período de garantía.
2. El periodo de garantía tendrá una duración de 24 meses y se cuenta a partir de la fecha de entrega del producto al Comprador.
3. El ámbito territorial de la protección de la garantía cubre el territorio de la Unión Europea, los países del Espacio Económico Europeo, el Reino Unido, Rusia, Ucrania, Turquía y Albania.
4. La garantía no excluye, no limita ni suspende los derechos del Comprador derivados de la garantía por defectos del producto.
5. Para recurrir a la garantía, comuníquese con el vendedor a través de la dirección de correo electrónico: support@greencell.global. El proceso de tramitación de su reclamación será más rápido si la remite completando el formulario disponible en: greencell.global.
6. El Garante le informará al Comprador sobre el resultado del análisis de la reclamación en base a la garantía (es decir, su aprobación o rechazo) dentro de los 14 días posteriores a la recepción del producto. Si el Garante reconoce la legitimidad reclamación, eliminará el defecto del producto o sustituirá el producto defectuoso por uno libre de defectos en un plazo de 14 días sucesivos a la fecha de notificación al Comprador sobre consideración positiva de su reclamación. Será el Garante el que decida sobre el método en que se tramitará la reclamación, teniendo en cuenta, si es posible, la solicitud del Comprador presentada en el formulario de reclamación. Si la eliminación de defectos debido al grado de dificultad requiere mucho trabajo o actividades adicionales, el plazo puede ser ampliado; sin embargo, el Garante hará todo lo posible para reparar el producto tan pronto como pueda.
7. Si la queja se considera justificada, el Garante cubrirá los costos de entrega del producto defectuoso al servicio del Garante y los costos de entrega del producto reparado o reemplazado al Comprador.
8. La responsabilidad del Garante cubre únicamente los defectos resultantes de causas inherentes al producto.
9. La garantía no cubrirá el producto:
   - con el precinto de garantía dañado;
   - dañado como resultado de un uso incorrecto o inconsistente con las instrucciones de funcionamiento;
   - dañado debido a una conexión incorrecta de otros dispositivos periféricos;
   - con huellas de reparaciones no autorizadas, modificaciones no autorizadas o cambios de estructura.

Para obtener más información sobre el uso, la instalación y el mantenimiento del inversor de corriente, visite nuestro sitio web greencell.global.com

IT / MANUALE DELL'UTENTE

CONDIZIONI GENERALI DI GARANZIA

MANUALE DELL'UTENTE

Al fine di garantire che il vostro nuovo inverter funzioni correttamente, fornisca un lungo tempo di funzionamento e una lunga durata di vita, seguite le istruzioni qui sotto.

REGOLE DI SICUREZZA

È richiesta cautela durante l'uso e lo smaltimento del dispositivo. L'uso scorretto e la mancata osservanza delle linee guida seguenti possono costituire una minaccia per la vita o la salute e la proprietà.
- Non gettare nel fuoco.
- Non usare l'inverter vicino a oggetti infiammabili.
- Tenere lontano da calore, freddo e umidità estremi.
- Non esporre l'inverter a temperature superiori a 40 °C.
- Non spruzzare acqua ad alta pressione.
- Posizionare il dispositivo in un ambiente pulito.
- L'involucro dell'inverter può diventare molto caldo durante il funzionamento ad alta potenza. Garantire almeno 5 cm di spazio d'aria su tutti i lati del dispositivo.
- Tenere fuori dalla portata dei bambini e degli animali domestici.

- Non mordere, succhiare, schiacciare o perforare, non aprire la custodia e non farla cadere.
- Non inserire alcun oggetto nella presa di corrente, nella ventola o nelle aperture di ventilazione.
- Non aprire il dispositivo. Non cercare di ripararlo da soli.
- L'inverter genera la stessa potenza AC potenzialmente letale di una normale presa a muro, maneggiare con cautela.
- Utilizzare i cavi di alimentazione in dotazione per collegare l'inverter alla batteria. Se sono incluse 2 coppie, collegarle entrambe in parallelo. In caso contrario, un cavo può diventare caldo e alla fine causare scintille o incendi.
- L'inverter ha due terminali installati nella custodia, collegarli con la batteria o la presa dell'accendisigari utilizzando i cavi in dotazione.
- Non collegare dispositivi con potenza richiesta superiore a quella dell'inverter. In caso di utilizzo continuo dell'inverter, si consiglia di utilizzare l'85% della potenza massima per prolungare la durata del dispositivo.
- Quando si collega l'unità alla batteria possono verificarsi scintille, il che è normale. Prima di effettuare il collegamento, accertarsi che non vi siano fumi o materiali infiammabili nelle vicinanze.
- Non utilizzare l'inverter con dispositivi a batteria o caricabatterie per utensili elettrici che hanno tensioni pericolose sui terminali.
- Non utilizzare l'inverter con apparecchiature mediche.
- Se si nota un danno, non utilizzare il dispositivo.
- Fare attenzione quando si maneggia e si smaltisce il dispositivo. L'uso scorretto dell'inverter può causare pericoli per la salute e la sicurezza.

Nota: Una connessione a polarità inversa (da positivo a negativo) può danneggiare il fusibile dell'inverter. I danni causati da un collegamento a polarità inversa invalideranno la garanzia.
Al termine della sua vita utile, non smaltire il dispositivo con i normali rifiuti domestici. Per un adeguato trattamento, recupero e riciclaggio, portare questo prodotto in un punto di raccolta designato.

Collegamento di dispositivi

- Prima di collegare un dispositivo di ricezione, collegare l'inverter a una batteria o a un accendisigari utilizzando i cavi appropriati.
- Verificare la tensione della batteria e assicurarsi che l'inverter sia selezionato correttamente per essa.
- Per collegare l'inverter alla batteria, collegare il terminale rosso (+) con il segno positivo (+) della batteria utilizzando il cavo rosso. Quindi, collegare il terminale nero (-) con il segno negativo (-) della batteria con il cavo nero.
- Per collegare l'inverter alla presa dell'accendisigari, selezionare il cavo appropriato e collegarlo nello stesso modo: cavo nero con il terminale nero e cavo rosso con il terminale rosso.
- Stringere il tappo su ogni terminale DC. Se il design del connettore è adatto, utilizzare gli strumenti per serrare la vite.
- Inserire il dispositivo nella porta di rete o USB sull'involucro dell'inverter.

Nota: Quando si collega un dispositivo con l'inverter attraverso il cavo dell'accendisigari, utilizzare dispositivi con potenza massima di 150 W per le prese da 12 V e massima di 300 W per quelle da 24 V. Se si superano questi valori, la presa accendisigari può essere danneggiata o i fusibili dell'installazione della presa possono saltare.

Uso dell'inverter

Nota: Prima di usare l'inverter, fornire un filo di collegamento a terra (scegliere un filo pesante e isolato). Utilizzare il terminale sul retro dell'inverter per il collegamento a una presa di corrente con messa a terra. Se si utilizza una batteria del veicolo, montare il cavo sul telaio. Se si utilizza la batteria di una barca, montarlo sul suo sistema di messa a terra.
- Accendere l'inverter commutando il pulsante da 0 a 1.
- Quando il LED verde si accende, è possibile avviare il dispositivo collegato. Se c'è più di un dispositivo collegato, avviarli uno per uno, in brevi spazi di tempo.
- Dopo aver utilizzato l'inverter, scollegarlo dall'alimentazione.

Nota: Si consiglia di utilizzare batterie progettate per il funzionamento ciclico. Se si attiva un allarme sonoro di „bassa tensione della batteria", spegnere immediatamente l'inverter. Quando la batteria è completamente carica, l'inverter può essere utilizzato nuovamente. Se l'inverter viene utilizzato con un veicolo, è necessario avviare il motore ogni volta che si utilizza l'inverter.

Sostituzione del fusibile

Per sostituire correttamente un fusibile nel vostro inverter, seguite le istruzioni seguenti:
1. Scollegare l'inverter da una fonte di alimentazione, accenderlo e lasciarlo scaricare completamente (le spie luminose dovrebbero spegnersi).
2. Rimuovere le 4 viti dal coperchio dell'inverter e rimuovere il coperchio.
3. Estrarre i fusibili tirandoli verso l'alto.
4. Inserire i nuovi fusibili.
5. Posizionare il coperchio e avvitare le 4 viti.
6. Avviare il dispositivo con la massima cautela.

Nota: La serie INVGC di solito ha più parti che devono essere staccate e può avere dei fusibili situati sull'involucro del dispositivo. Se i fusibili sono all'interno del dispositivo, per accedervi è necessario svitare prima il pannello anteriore e posteriore e poi quello inferiore. Quindi, per sostituire i fusibili nei modelli INVGC, seguire le istruzioni elencate in "Sostituzione del fusibile" ai punti 3–6.

Tutte le immagini mostrate sono solo a scopo illustrativo e possono essere diverse dal prodotto reale. Per maggiori informazioni, contattate il nostro centro assistenza clienti.
Questo prodotto è conforme alla direttiva 2011/65/UE del Parlamento europeo e del Consiglio, dell'8 giugno 2011, sulla restrizione dell'uso di determinate sostanze pericolose nelle apparecchiature elettriche ed elettroniche (RoHS) e relativi emendamenti.

Il simbolo WEEE significa che, secondo le leggi e i regolamenti locali, il prodotto e le sue batterie devono essere smaltiti separatamente dai rifiuti domestici. Quando questo prodotto raggiunge la fine della sua vita, portarlo in un punto di raccolta designato dalle autorità locali per lo smaltimento o il riciclaggio in sicurezza. La raccolta differenziata e il riciclaggio del prodotto, dei suoi accessori elettrici e della sua batteria aiutano a conservare le risorse naturali, a proteggere la salute umana e ad aiutare l'ambiente.

CONDIZIONI GENERALI DI GARANZIA

1. CSG S.A., con sede a Cracovia (ul. Kalwaryjska 33, 30-509 Kraków, Poland), di seguito denominata Garante, garantisce il funzionamento corretto e impeccabile del prodotto per tutto il periodo di garanzia.
2. Il periodo di garanzia ha una durata di 24 mesi e decorre dalla data di consegna del prodotto all'Acquirente.
3. La garanzia comprende il territorio dell'Unione Europea, i paesi dell'Area Economica Europea, il Regno Unito, la Russia, l'Ucraina, la Turchia e l'Albania.
4. La garanzia non esclude, limita o sospende i diritti dell'Acquirente derivanti dalla garanzia legale per vizi del prodotto.
5. Per usufruire della garanzia, è necessario contattare il venditore utilizzando l'indirizzo e-mail: support@greencell.global. La compilazione di un modulo reperibile sul sito: greencell.global accelererà il processo di gestione del reclamo.
6. Il Garante comunicherà all'Acquirente l'esito del suo reclamo in garanzia (ovvero il suo accoglimento o il rigetto) entro 14 giorni dal ricevimento del prodotto. Nel caso in cui il Garante riterrà fondato il reclamo, il difetto del prodotto sarà rimosso dal Garante o il prodotto difettoso sarà sostituito con uno privo di difetti entro 14 giorni dalla data di comunicazione all'Acquirente che il suo reclamo è stato ritenuto fondato. Il Garante decide come gestire il reclamo, tenendo conto, se possibile, della richiesta dell'Acquirente presentata nel modulo di reclamo. Se la rimozione dei difetti richiede molto impegno o attività aggiuntive a causa di elevato grado di difficoltà, questo periodo può essere prolungato

e il Garante farà ogni sforzo per eseguire la riparazione nel più breve tempo possibile.
7. Nel caso in cui il reclamo venga ritenuto fondato, il Garante sostiene le spese di consegna del prodotto difettoso presso il servizio del Garante e le spese di consegna del prodotto riparato o sostituito all'Acquirente.
8. La responsabilità del Garante copre solo i vizi intrinseci del prodotto.
9. La garanzia non copre il prodotto:
- con sigillo di garanzia manomesso;
- danneggiato a causa di fattori esterni (danni causati da scariche atmosferiche, sovratensioni nell'impianto BT e nella rete di alimentazione, allagamenti, incendi, danni meccanici e termici intenzionali, ecc.);
- danneggiato a seguito dell' uso improprio o non conforme alle istruzioni per l'uso;
- danneggiato a causa di collegamento improprio di altri dispositivi periferici;
- che presenta segni di riparazioni non autorizzate, modifiche non autorizzate o modifiche strutturali.

Per ulteriori informazioni sull'uso, l'installazione e la manutenzione del Power Inverter, visita il nostro sito web greencell.global.com

CS / UŽIVATELSKÁ PŘÍRUČKA

VŠEOBECNÉ ZÁRUČNÍ PODMÍNKY

UŽIVATELSKÁ PŘÍRUČKA

Abyste zajistili, že váš nový střídač bude správně fungovat, poskytovat dlouhou dobu provozu a životnost, postupujte podle níže uvedených pokynů.

BEZPEČNOSTNÍ PRAVIDLA

Při používání a likvidaci zařízení je třeba dbát zvýšené opatrnosti. Nesprávné použití a nedodržení níže uvedených pokynů může ohrozit život nebo zdraví a majetek.
- Nevhazujte zařízení do ohně.
- Nepoužívejte měnič v blízkosti hořlavých předmětů.
- Chraňte před extrémním teplem, chladem a vlhkostí.
- Nevystavujte střídač teplotám vyšším než 40 °C.
- Nestříkejte na něj vodu pod vysokým tlakem.
- Zařízení umístěte do čistého prostředí.
- Skříň měniče se může při provozu s vysokým výkonem velmi zahřát. Zajistěte, aby na všech stranách zařízení zůstalo alespoň 5 cm vzdušného prostoru.
- Udržujte mimo dosah dětí a domácích zvířat.
- Přístroj nekousejte, nesajte, nemačkejte a nepropichujte, neotvírejte pouzdro a neupusťte jej.
- Nevkládejte žádné předměty do zásuvky střídavého proudu, ventilátoru nebo větracích otvorů.
- Zařízení neotvírejte. Nepokoušejte se jej opravovat svépomocí.
- Měnič generuje stejný potenciálně smrtící střídavý proud jako běžná zásuvka, zacházejte s ním opatrně.
- K propojení měniče s baterií použijte dodané napájecí kabely. Pokud jsou přiloženy 2 páry, připojte oba paralelně. V opačném případě se může kabel zahřát a případně způsobit jiskření nebo požár.
- Měnič má v pouzdře nainstalovány dvě svorky, propojte je s baterií nebo zásuvkou zapalovače cigaret pomocí dodaných vodičů.
- Nepřipojujte zařízení s požadovaným výkonem větším, než je výkon měniče. Při nepřetržitém používání měniče doporučujeme používat 85 % maximálního výkonu, aby se prodloužila životnost zařízení.
- Při připojování jednotky k baterii může docházet k jiskření, což je normální. Před připojením se ujistěte, že se v blízkosti nenacházejí žádné hořlavé výpary nebo materiály.
- Nepoužívejte měnič s bateriovými zařízeními nebo nabíječkami pro elektrické nářadí, které mají na svorkách nebezpečné napětí.
- Nepoužívejte měnič se zdravotnickými přístroji.
- Pokud zjistíte jakékoliv poškození, zařízení nepoužívejte.
- Při manipulaci se zařízením a jeho likvidaci buďte opatrní. Nesprávné používání měniče může způsobit ohrožení zdraví a bezpečnosti.

Poznámka: Připojení s obrácenou polaritou (kladný na záporný) může poškodit pojistku měniče. Poškození způsobené připojením opačné polarity bude mít za následek ztrátu záruky.
Po skončení životnosti nevyhazujte zařízení do běžného domovního odpadu. Pro správné zpracování, využití a recyklaci odevzdejte tento výrobek na určeném sběrném místě.

Připojení zařízení

- Před připojením přijímací zařízení připojte měnič k baterii nebo zapalovači cigaret pomocí vhodných vodičů.
- Zkontrolujte napětí baterie a ujistěte se, že je pro něj měnič správně zvolen.
- Chcete-li měnič připojit k baterii, propojte červenou svorku (+) s kladným znaménkem baterie (+) pomocí červeného kabelu. Poté propojte černou svorku (-) se zápornou značkou (-) baterie pomocí černého kabelu.
- Chcete-li měnič připojit k zásuvce zapalovače cigaret, vyberte příslušný kabel a připojte jej stejným způsobem: černý kabel s černou svorkou a červený kabel s červenou svorkou.
- Utáhněte krytku na každé stejnosměrné svorce. Pokud je konstrukce konektoru vhodná, použijte k dotažení šroubu nářadí.
- Zapojte zařízení do síťového nebo USB portu na krytu měniče.

Poznámka: Při připojování zařízení k měniči prostřednictvím kabelu zapalovače cigaret používejte zařízení s maximálním výkonem 150 W pro 12 V a maximálně 300 W pro 24 V zásuvky. Při překročení těchto hodnot může dojít k poškození zásuvky zapalovače cigaret nebo k přepálení pojistek v zásuvce.

Používání měniče

Poznámka: Před použitím měniče zajistěte uzemňovací přívodní vodič (zvolte odolný, izolovaný vodič). Pro připojení k uzemněné zásuvce použijte svorku na zadní straně měniče. Pokud používáte baterii vozidla, připevněte kabel na podvozek. Používáte-li lodní akumulátor, namontujte jej na jeho uzemňovací systém.
- Zapněte střídač přepnutím tlačítka z polohy 0 na 1.
- Jakmile se rozsvítí zelená kontrolka LED, můžete připojené zařízení spustit. Pokud je připojeno více zařízení, spouštějte je postupně, v krátkých časových intervalech.
- Po použití měnič odpojte od zdroje napájení.

Poznámka: Doporučujeme používat baterie určené pro cyklický provoz. Pokud se zapne zvukový signál „nízké napětí baterie", měnič okamžitě vypněte. Po úplném nabití baterie lze měnič opět používat. Pokud je střídač používán s vozidlem, musíte pokaždé nastartovat motor, abyste mohli střídač používat.

Výměna pojistky

Chcete-li správně vyměnit pojistku v měniči, postupujte podle níže uvedených pokynů:
1. Odpojte měnič od zdroje napájení, zapněte jej a nechte jej zcela vybít (kontrolky by měly zhasnout).
2. Vyšroubujte 4 šrouby z krytu měniče a kryt sejměte.

3. Vyjměte pojistky ze slotů na základní desce tak, že je vytáhnete směrem nahoru.
4. Vložte nové pojistky.
5. Nasaďte kryt a zašroubujte 4 šrouby.
6. Zařízení spouštějte se zvýšenou opatrností.

Poznámka: Řada INVGC má obvykle více částí, které je třeba odpojit, a může mít pojistky umístěné na krytu zařízení. Pokud se pojistky nacházejí uvnitř zařízení, musíte pro přístup k nim nejprve odšroubovat přední a zadní panel a poté spodní panel. Chcete-li pak vyměnit pojistky v modelech INVGC, postupujte podle pokynů uvedených v části „Výměna pojistek" v krocích 3–6.

Všechny zobrazené obrázky jsou pouze ilustrační a mohou se lišit od skutečného výrobku. Pro více informací kontaktujte naše zákaznické centrum.

Tento výrobek je v souladu se směrnicí Evropského parlamentu a Rady 2011/65/EU ze dne 8. června 2011 o omezení používání některých nebezpečných látek v elektrických a elektronických zařízeních (RoHS) a jejími změnami.

Symbol WEEE znamená, že podle místních zákonů a předpisů by váš výrobek a jeho baterie měly být likvidovány odděleně od domovního odpadu. Po skončení životnosti tohoto výrobku jej odevzdejte na sběrném místě určeném místními úřady k bezpečné likvidaci nebo recyklaci. Oddělený sběr a recyklace vašeho výrobku, jeho elektrického příslušenství a baterie pomůže šetřit přírodní zdroje, chránit lidské zdraví a pomáhat životnímu prostředí.

VŠEOBECNÉ ZÁRUČNÍ PODMÍNKY

1. SPOLEČNOST CSG S.A., se sídlem v Krakově (ul. Kalwaryjska 33, 30-509 Kraków, Poland), dále jen Ručitel, zaručuje správný a bezporuchový provoz výrobku po celou záruční dobu.
2. Záruční doba trvá 24 měsíců a počítá se od data dodání produktu Kupujícímu.
3. Územní rozsah ochranné záruky se vztahuje na území Evropské unie, zemí Evropského hospodářského prostoru, Spojené království, Ruska, Ukrajiny, Turecka a Albánie.
4. Záruka nevylučuje, neomezuje ani nepozastavuje práva Kupujícího vyplývající z ustanovení záruce za vady prodaného zboží.
5. Chcete-li využít záruční právo, kontaktujte prodejce na e-mailové adrese: support@greencell.global. Proces vyřizování reklamace urychlí vyplněný reklamační formulář dostupný na: greencell.global.
6. Ručitel bude kupujícího informovat o způsobu vyřízení reklamace (tj. buď jejího uznání nebo odmítnutí) do 14 dnů od obdržení výrobku. Pokud Ručitel uzná reklamace za opodstatněnou, bude vada výrobku Garantem odstraněna nebo bude vadný výrobek vyměněn za výrobek bez vad do 14 dnů ode dne, kdy bude Kupující informován o oprávněnosti reklamace. O způsobu vyřízení reklamace rozhoduje Ručitel, s přihlédnutím k žádosti Kupujícího podané ve formuláři reklamace. Pokud odstranění závad/y z důvodu obtížnosti odstranění vyžaduje velké úsilí nebo další činnost, může být tato lhůta prodloužena a Ručitel vynaloží veškeré úsilí, aby ji co nejdříve odstranil.
7. Pokud je reklamační žádost opodstatněná, Ručitel pokryje náklady spojené s doručením vadného výrobku do služby Ručitele a náklady spojené s doručením opraveného nebo vyměněného výrobku Kupujícímu.
8. Odpovědnost Ručitele se vztahuje pouze na vady vztahující se na výrobek.
9. Záruka se na nevztahuje na výrobek:
- u kterého došlo k manipulaci se záruční pečetí;
- u kterého došlo k poškození, způsobené vnějšími faktory (poškození způsobené bleskem, přepětí v síti NN a napájecí síti, při zaplavení, požáru, úmyslném mechanickém a tepelném poškození atd.);
- u kterého došlo k poškození při nesprávným nebo nekonzistentním použitím;
- u kterého došlo k poškození nesprávným připojením jiných periferních zařízení;
- který nese stopy neoprávněných oprav a vlastních změn konstrukčních úprav.

Další informace o používání, instalaci a údržbě měniče energie naleznete na našich webových stránkách greencell.global.com.

SK / POUŽÍVATEĽSKÁ PRÍRUČKA

VŠEOBECNÉ ZÁRUČNÉ PODMIENKY

POUŽÍVATEĽSKÁ PRÍRUČKA

Aby ste zabezpečili, že váš nový menič energie bude správne fungovať, poskytovať dlhý čas prevádzky a životnosť, postupujte podľa nižšie uvedených pokynov.

BEZPEČNOSTNÉ PRAVIDLÁ

Pri používaní a likvidácii zariadenia je potrebná opatrnosť. Nesprávne používanie a nedodržanie nižšie uvedených pokynov môže ohroziť život alebo zdravie a majetok.
- Zariadenie nevhadzujte do ohňa.
- Menič nepoužívajte v blízkosti horľavých predmetov.
- Uchovávajte mimo dosahu extrémneho tepla, chladu a vlhkosti.
- Nevystavujte menič teplotám vyšším ako 40 °C.
- Nestriekajte vodu pod vysokým tlakom.
- Zariadenie umiestnite do čistého prostredia.
- Skriňa meniča sa môže pri prevádzke s vysokým výkonom veľmi zahriať. Na všetkých stranách zariadenia zabezpečte aspoň 5 cm vzdušného priestoru.
- Zariadenie uchovávajte mimo dosahu detí a domácich zvierat.
- Prístroj nehrýzte, nevysávajte, nedrvte ani neprepichujte, neotvárajte puzdro a neupúšťajte ho.
- Do zásuvky striedavého prúdu, ventilátora alebo ventilačných otvorov nevkladajte žiadne predmety.
- Zariadenie neotvárajte. Nepokúšajte sa ho opravovať svojpomocne.
- Menič generuje rovnaký potenciálne smrteľný striedavý prúd ako bežná zásuvka, zaobchádzajte s ním opatrne.
- Na prepojenie meniča s batériou použite dodané napájacie káble. Ak sú súčasťou dodávky 2 páry, oba pripojte paralelne. V opačnom prípade sa môže kábel zahriať a prípadne spôsobiť iskrenie alebo požiar.
- Menič má v puzdre nainštalované dve svorky, prepojte ich s batériou alebo zásuvkou cigaretového zapaľovača pomocou dodaných káblov.
- Nepripájajte zariadenia s požadovaným výkonom vyšším, ako je výkon meniča. Pri nepretržitom používaní meniča odporúčame používať 85 % maximálneho výkonu, aby sa predĺžila životnosť zariadenia.
- Pri pripájaní jednotky k batérii sa môžu objaviť iskry, čo je normálne. Pred pripojením sa uistite, že sa v blízkosti nenachádzajú žiadne horľavé výpary alebo materiály.
- Nepoužívajte menič s batériovými zariadeniami alebo nabíjačkami pre elektrické náradie, ktoré majú na svorkách nebezpečné napätie.
- Nepoužívajte menič so zdravotníckymi zariadeniami.
- Ak vidíte akékoľvek poškodenie, zariadenie nepoužívajte.
- Pri manipulácii so zariadením a jeho likvidácii buďte opatrní. Nesprávne používanie meniča môže spôsobiť ohrozenie zdravia a bezpečnosti.

Poznámka: Pripojenie s opačnou polaritou (kladný na záporný) môže poškodiť poistku meniča. Poškodenie spôsobené pripojením s opačnou polaritou bude mať za následok stratu záruky.

Po skončení životnosti nevyhadzujte zariadenie do bežného domového odpadu. Pre správne spracovanie, zhodnotenie a recykláciu odovzdajte tento výrobok na určené zberné miesto.

Pripojenie zariadení

- Pred pripojením prijímacie zariadenie pripojte menič k batérii alebo cigaretovému zapaľovaču pomocou vhodných káblov.
- Overte napätie batérie a uistite sa, že je pre ňu správne zvolený menič.
- Ak chcete pripojiť menič k batérii, prepojte červenú svorku (+) so znakom kladného napätia batérie (+) pomocou červeného kábla. Potom čiernu svorku (-) spojte so zápornou značkou (-) batérie pomocou čierneho kábla.
- Ak chcete pripojiť menič k zásuvke zapaľovača cigariet, vyberte príslušný kábel a pripojte ho rovnakým spôsobom: čierny kábel s čiernou svorkou a červený kábel s červenou svorkou.
- Utiahnite krytku na každej svorke jednosmerného prúdu. Ak je konštrukcia konektora vhodná, na utiahnutie skrutky použite nástroje.
- Zapojte zariadenie do sieťového alebo USB portu na kryte meniča.

Poznámka: Pri pripájaní zariadenia k meniču cez kábel zapaľovača cigariet používajte zariadenia s výkonom maximálne 150 W pre 12 V a maximálne 300 W pre 24 V zásuvky. Ak sú tieto hodnoty prekročené, môže dôjsť k poškodeniu zásuvky zapaľovača cigariet alebo k prepáleniu poistiek v zásuvke.

Používanie meniča

Poznámka: Pred použitím meniča zabezpečte uzemňovací pripojovací vodič (zvoľte silný izolovaný vodič). Na pripojenie k uzemnenej elektrickej zásuvke použite svorku na zadnej strane meniča. Ak používate akumulátor vozidla, kábel pripevnite na podvozok. Ak používate lodný akumulátor, namontujte ho na jeho uzemňovací systém.

- Zapnite menič prepnutím tlačidla z 0 na 1.
- Keď sa rozsvieti zelená kontrolka LED, môžete spustiť pripojené zariadenie. Ak je pripojených viacero zariadení, spúšťajte ich postupne, v krátkych časových intervaloch.
- Po použití meniča ho odpojte od napájania.

Poznámka: Odporúčame používať batérie určené na cyklickú prevádzku. Ak sa zapne zvukový signál „nízke napätie batérie", menič okamžite vypnite. Keď je batéria úplne nabitá, menič sa môže opäť používať. Ak sa menič používa s vozidlom, musíte zakaždým naštartovať motor, aby ste mohli menič používať.

Výmena poistky

Ak chcete správne vymeniť poistku v meniči, postupujte podľa nižšie uvedených pokynov:

1. Odpojte menič od zdroja napájania, zapnite ho a nechajte ho úplne vybiť (kontrolky by mali zhasnúť).
2. Odskrutkujte 4 skrutky z krytu meniča a kryt odstráňte.
3. Vyberte poistky zo slotov na základnej doske ich vytiahnutím smerom nahor.
4. Vložte nové poistky.
5. Nasaďte kryt a zaskrutkujte 4 skrutky.
6. Zariadenie spúšťajte so zvýšenou opatrnosťou.

Poznámka: Série INVGC majú zvyčajne viac častí, ktoré je potrebné odpojiť, a môžu mať poistky umiestnené na kryte zariadenia. Ak sa poistky nachádzajú vo vnútri zariadenia, musíte najprv odskrutkovať predný a zadný panel a potom spodný panel, aby ste sa k nim dostali. Ak potom chcete vymeniť poistky v modeloch INVGC, postupujte podľa pokynov uvedených v časti „Výmena poistky" v krokoch 3 až 6.

Všetky zobrazené obrázky slúžia len na ilustráciu a môžu sa líšiť od skutočného výrobku. Pre viac informácií kontaktujte naše zákaznícke centrum.

Tento výrobok je v súlade so smernicou Európskeho parlamentu a Rady 2011/65/EÚ z 8. júna 2011 o obmedzení používania určitých nebezpečných látok v elektrických a elektronických zariadeniach (RoHS) a jej zmenami.

Symbol WEEE znamená, že podľa miestnych zákonov a predpisov by sa váš výrobok a jeho batérie mali likvidovať oddelene od domového odpadu. Po skončení životnosti tohto výrobku ho odovzdajte na zberné miesto určené miestnymi úradmi na bezpečnú likvidáciu alebo recykláciu. Separovaný zber a recyklácia vášho výrobku, jeho elektrického príslušenstva a jeho batérie pomôže šetriť prírodné zdroje, chrániť ľudské zdravie a pomáhať životnému prostrediu.

VŠEOBECNÉ ZÁRUČNÉ PODMIENKY

1. CSG S.A., so sídlom v Krakove (ul. Kalwaryjska 33, 30-509 Kraków, Poland), ďalej len Ručiteľ, ručí za správnu a spoľahlivú prevádzku výrobku počas celej záručnej doby.
2. Záručná doba trvá 24 mesiacov a počíta sa odo dňa prevzatia produktu Kupujúcim.
3. Územný rozsah záručnej ochrany zahŕňa územie Európskej únie, krajín Európskeho hospodárskeho priestoru, Spojené kráľovstvo, Ruska, Ukrajiny, Turecka a Albánska.
4. Záruka nevylučuje, neobmedzuje ani nepozastavuje práva Kupujúceho vyplývajúce zo záruky za chyby produktu.
5. Ak chcete využiť záruku, kontaktujte predajcu prostredníctvom e-mailovej adresy: support@greencell.global. Proces vybavovania reklamácie urýchli vyplnenie reklamačného formulára, ktorý je k dispozícii na adrese: greencell.global.
6. Ručiteľ bude informovať Kupujúceho o spôsobe posúdenia reklamácie (t. j. o jej uznaní alebo zamietnutí) do 14 dní od prevzatia produktu. Pokiaľ Ručiteľ uzná oprávnenosť reklamácie, bude chyba produktu Ručiteľom odstránená do 14 dní odo dňa informovania Kupujúceho o odôvodnenosti predloženej reklamácie. O spôsobe odstránenia chyby produktu rozhoduje Ručiteľ s prihliadnutím na požiadavky Kupujúceho uvedené v reklamačnom formulári, pokiaľ je to možné. Ak si odstránenie chyby z dôvodu stupňa náročnosti vyžaduje veľa práce alebo vykonanie ďalších činností, môže sa táto lehota predĺžiť, pričom Ručiteľ vynaloží všemožné úsilie, aby nápravu čím skôr vykonal.
7. Ak je reklamácia posúdená ako odôvodnená, uhrádza Ručiteľ náklady na dodanie chybného produktu do servisu Ručiteľa a náklady na dodanie opraveného alebo vymeneného produktu Kupujúcemu.
8. Zodpovednosť Ručiteľa sa vzťahuje iba na chyby vyplývajúce z príčin súvisiacich s produktom.
9. Záruka sa nevzťahuje na produkt:
   - so zlomenou záručnou plombou;
   - poškodený vonkajšími faktormi (škody spôsobené bleskom, prepätím v elektrickej sieti, zaplavením, požiarom, úmyselným mechanickým a tepelným poškodením atď.);
   - poškodený v dôsledku nesprávneho použitia alebo použitia v rozpore s návodom na obsluhu;
   - poškodený v dôsledku nesprávneho pripojenia iných periférnych zariadení;
   - so stopami po neoprávnených opravách, úprav alebo konštrukčných zmien vykonaných vo vlastnej réžii.

Ďalšie informácie o používaní, inštalácii a údržbe meniča energie nájdete na našej webovej stránke greencell.global.com

HU / HASZNÁLATI ÚTMUTATÓ

ÁLTALÁNOS JÓTÁLLÁSI FELTÉTELEK

HASZNÁLATI ÚTMUTATÓ

Annak érdekében, hogy az új áramátalakítója megfelelően működjön, hosszú üzemidőt és élettartamot biztosítson, kövesse az alábbi utasításokat.

BIZTONSÁGI SZABÁLYOK

A készülék használata és ártalmatlanítása során óvatosságra van szükség. A helytelen használat és az alábbi irányelvek be nem tartása veszélyt jelenthet az életre vagy az egészségre és a tulajdonra.

- Ne dobja tűzbe.
- Ne használja az invertert gyúlékony tárgyak közelében.
- Tartsa távol a szélsőséges hőtől, hidegtől és nedvességtől.
- Ne tegye ki az invertert 40 °C feletti hőmérsékletnek.
- Ne permetezze le nagynyomású vízzel.
- A készüléket tiszta környezetben helyezze el.
- Az inverter háza nagy teljesítményű működés közben nagyon felforrósodhat. Biztosítson legalább 5 cm légteret a készülék minden oldalán.
- Tartsa gyermekek és háziállatok elől elzárva.
- Ne harapja meg, ne szívja, ne nyomja össze, ne szúrja át, ne nyissa ki a készülékházat, és ne ejtse le.
- Ne dugjon semmilyen tárgyat a hálózati kivezetés, a ventilátor vagy a szellőzőnyílásokba.
- Ne nyissa ki a készüléket. Ne próbálja meg saját maga megjavítani.
- Az inverter ugyanazt a potenciálisan halálos váltakozó áramot termeli, mint egy normál fali aljzat, kezelje óvatosan.
- Használja a mellékelt tápkábeleket az inverter és az akkumulátor összekapcsolásához. Ha 2 pár van mellékelve, akkor mindkettőt párhuzamosan csatlakoztassa. Ellenkező esetben egy kábel felforrósodhat, és végül szikrákat vagy tüzet okozhat.
- Az inverter két, a tokba szerelt csatlakozóval rendelkezik, csatlakoztassa őket az akkumulátorhoz vagy a szivargyújtó aljzathoz a mellékelt vezetékek segítségével.
- Ne csatlakoztasson olyan eszközöket, amelyek teljesítményigénye nagyobb, mint az inverter teljesítménye. Az inverter folyamatos használata esetén javasoljuk, hogy a készülék élettartamának meghosszabbítása érdekében a maximális teljesítmény 85%-át használja.
- A készülék akkumulátorhoz való csatlakoztatásakor szikrák keletkezhetnek, ami normális. A csatlakoztatás előtt győződjön meg arról, hogy a közelben nincsenek gyúlékony füstök vagy anyagok.
- Ne használja az invertert olyan akkumulátoros készülékekkel vagy elektromos szerszámok töltőivel, amelyeknek a csatlakozókon veszélyes feszültségek vannak.
- Ne használja az invertert orvosi berendezésekkel.
- Ha bármilyen sérülést lát, ne használja a készüléket.
- Legyen óvatos a készülék kezelésénél és ártalmatlanításánál. Az inverter helytelen használata egészségügyi és biztonsági kockázatokat okozhat.

Megjegyzés: A fordított polaritású (pozitívról negatívra történő) csatlakoztatás károsíthatja az inverter biztosítékát. A fordított polaritású csatlakoztatás által okozott károk érvénytelenítik a garanciát.

Használati idejének végén ne dobja ki a készüléket a szokásos háztartási hulladékkal együtt. A megfelelő kezelés, hasznosítás és újrahasznosítás érdekében vigye ezt a terméket egy kijelölt gyűjtőhelyre.

Eszközök csatlakoztatása

- Mielőtt csatlakoztatna egy fogadóeszköz, csatlakoztassa az invertert egy akkumulátorhoz vagy egy szivargyújtóhoz a megfelelő vezetékek segítségével.
- Ellenőrizze az akkumulátor feszültségét, és győződjön meg róla, hogy az inverter megfelelően van kiválasztva.
- Az inverter akkumulátorhoz való csatlakoztatásához a piros pólust (+) a piros kábel segítségével kösse össze az akkumulátor pozitív (+) jelével. Ezután csatlakoztassa a fekete terminált (-) az akkumulátor negatív (-) jelével a fekete kábellel.
- Ha az invertert a szivargyújtó aljzathoz szeretné csatlakoztatni, válassza ki a megfelelő kábelt, és ugyanígy csatlakoztassa: a fekete kábelt a fekete pólussal, a piros kábelt pedig a piros pólussal.
- Húzza meg a kupakot mindegyik egyenáramú csatlakozón. Ha a csatlakozó kialakítása megfelelő, használjon szerszámokat a csavar meghúzásához.
- Csatlakoztassa a készüléket az inverterházon lévő hálózati vagy USB-porthoz.

Megjegyzés: Ha a szivargyújtó kábelen keresztül csatlakoztat eszközt az inverterhez, akkor 12 V-os csatlakozókhoz legfeljebb 150 W teljesítményű, 24 V-os csatlakozókhoz pedig legfeljebb 300 W teljesítményű eszközöket használjon. Ha ezeket az értékeket túllépi, a szivargyújtó aljzata megsérülhet, vagy a csatlakozóaljzatban lévő biztosítékok kiéghetnek.

Az inverter használata

Megjegyzés: Az inverter használata előtt gondoskodjon egy földelő csatlakozóvezetékről (válasszon nagy teherbírású, szigetelt vezetéket). Használja az inverter hátoldalán található csatlakozót egy földelt konnektorhoz való csatlakoztatáshoz. Ha járműakkumulátort használ, szerelje a kábelt az alvázra. Ha hajóakkumulátort használ, szerelje a földelőrendszerére.

- Kapcsolja be az invertert a gomb 0-ról 1-re kapcsolásával.
- Amikor a zöld LED világít, elindíthatja a csatlakoztatott készüléket. Ha több készülék van csatlakoztatva, indítsa el őket egyenként, rövid időközönként.
- Az inverter használata után válassza le az áramforrásról.

Megjegyzés: Javasoljuk, hogy ciklikus működésre tervezett akkumulátorokat használjon. Ha az „alacsony akkumulátorfeszültség" riasztási hangjelzés bekapcsol, azonnal kapcsolja ki az invertert. Ha az akkumulátor teljesen feltöltődött, az inverter ismét használható. Ha az invertert járművel együtt használja, az inverter használatához minden alkalommal be kell indítani a motort.

A biztosíték cseréje

Az inverterben lévő biztosíték megfelelő cseréjéhez kövesse az alábbi utasításokat:

1. Húzza le az invertert az áramforrásról, kapcsolja be, és hagyja, hogy teljesen lemerüljön (a jelzőfényeknek ki kell aludniuk).
2. Távolítsa el az inverter fedelének 4 csavarját, és vegye le a fedelet.
3. Vegye ki a biztosítékokat az alaplapon lévő nyílásokból felfelé húzva.
4. Helyezze be az új biztosítékokat.
5. Helyezze fel a fedelet, és csavarja be a 4 csavart.
6. A készüléket fokozott óvatossággal indítsa el.

Megjegyzés: Az INVGC sorozat általában több olyan alkatrésszel rendelkezik, amelyet le kell szerelni, és a készülékházon található biztosítékok is lehetnek. Ha a biztosítékok a készülék belsejében vannak, akkor először az elülső és a hátsó panelt, majd az alsó panelt kell kicsavarni, hogy hozzáférjen hozzájuk. Ezután az INVGC modellek biztosítékainak cseréjéhez kövesse a „Biztosíték cseréje" 3–6. lépésben felsorolt utasításokat.

A képek csak illusztrációként szolgálnak, és eltérhetnek a tényleges terméktől. További információért forduljon ügyfélszolgálati központunkhoz. Ez a termék megfelel az egyes veszélyes anyagok elektromos és elektronikus berendezésekben való alkalmazásának korlátozásáról szóló, 2011. június 8-i 2011/65/EU európai parlamenti és tanácsi irányelvnek (RoHS) és annak módosításainak.

A WEEE szimbólum azt jelenti, hogy a helyi törvények és előírások szerint a terméket és az akkumulátor(oka)t a háztartási hulladéktól elkülönítve kell ártalmatlanítani. Ha a termék eléri élettartama végét, vigye el a helyi hatóságok által kijelölt gyűjtőhelyre biztonságos ártalmatlanítás vagy újrahasznosítás céljából. A termék, az elektromos tartozékok és az akkumulátor szelektív gyűjtése és újrahasznosítása hozzájárul a természeti erőforrások megőrzéséhez, az emberi egészség védelméhez és a környezetvédelemhez.

ÁLTALÁNOS JÓTÁLLÁSI FELTÉTELEK

1. A krakkói székhelyű CSG S.A., (ul. Kalwaryjska 33, 30-509 Kraków, Poland), a továbbiakban: Garanciavállaló, garantálja a termék megfelelő és hibamentes működését a garanciális időszak alatt.
2. A jótállási időszak 24 hónapig tart, és azt a termék Vevőnek történő átadásának napjától kell számítani.
3. A garanciális védelem területi hatálya az Európai Unió területére, az Európai Gazdasági Térség országaira, az Egyesült Királyságra, Oroszországra, Ukrajnára, Törökországra és Albániára terjed ki.
4. A garancia nem zárja ki, nem korlátozza és nem függeszti fel a Vevőnek a termék hibáira vonatkozó jótállásból eredő jogait.
5. A garancia igénybevételéhez az eladóval a következő e-mail címen kell felvenni a kapcsolatot: support@greencell.global. A kérelem elbírálását a következő címen elérhető panaszbejelentő űrlap kitöltésével gyorsítjuk fel: greencell.global.
6. A Garanciavállaló a termék átvételétől számított 14 napon belül tájékoztatja a Vevőt a szavatossági panasz kezelésének módjáról (azaz az elfogadás vagy az elfogadás megtagadása). Ha a Garanciavállaló elismeri a panasz jogosságát, a termék hibáját a Garanciavállaló eltávolítja, vagy a hibás terméket a Vevőnek a reklamáció jogosságáról való tájékoztatásától számított 14 napon belül hibátlanra cseréli. A Garanciavállaló dönt a reklamáció kezelésének módjáról, lehetőség szerint figyelembe véve a Vevő panaszbejelentő űrlapon megfogalmazott kérését. Ha a hibák elhárítása a nehézségi fok miatt nagy mennyiségű munkát vagy további intézkedéseket igényel, ez az időtartam meghosszabbodhat, de a Garanciavállaló mindent megtesz a mielőbbi javítás érdekében.
7. Amennyiben a panaszt indokoltnak tekintik, a Garanciavállaló fedezi a hibás termék Garanciavállalóhoz történő eljuttatásának költségeit, valamint a javított vagy kicserélt termék Vevő részére történő szállításának költségeit.
8. A Garanciavállaló felelősége kizárólag a termékben rejlő okokból eredő hibákra terjed ki.
9. A garancia nem vonatkozik a termékre:
   - törött garanciális pecséttel;
   - külső tényezők (villám okozta károk, túlfeszültségek a kisfeszültségű áramellátásban és az áramellátó hálózatban, áradás, tűz, szándékos mechanikai és termikus károsodások stb.);
   - megsérült az üzemeltetési utasítás helytelen vagy ellentmondásos eredményeként;
   - sérült más perifériák nem megfelelő csatlakoztatása miatt;
   - engedély nélküli javítások, jogosulatlan módosítások vagy tervmódosítások nyomával.

A Power Inverter használatával, telepítésével és karbantartásával kapcsolatos további információkért látogasson el a greencell.global.com weboldalra.

LT / VARTOTOJO VADOVAS

BENDROSIOS GARANTIJOS SĄLYGOS

VARTOTOJO VADOVAS

Norėdami užtikrinti, kad jūsų naujasis galios keitiklis veiktų tinkamai, užtikrintų ilgą veikimo laiką ir ilgaamžiškumą, vadovaukitės toliau pateiktomis instrukcijomis.

SAUGOS TAISYKLĖS

Naudojant ir šalinant prietaisą reikia būti atsargiems. Neteisingas naudojimas ir toliau pateiktų nurodymų nesilaikymas gali kelti grėsmę gyvybei ar sveikatai ir turtui.
- Nemeskite prietaiso į ugnį.
- Nenaudokite keitiklio šalia degių objektų.
- Saugokite nuo didelio karščio, šalčio ir drėgmės.
- Nelaikykite keitiklio aukštesnėje nei 40 °C temperatūroje.
- Nepurkškite aukšto slėgio vandeniu.
- Įrenginį laikykite švarioje aplinkoje.
- Dirbant didele galia keitiklio korpusas gali labai įkaisti. Užtikrinkite, kad iš visų prietaiso pusių liktų bent 5 cm oro tarpas.
- Laikykite vaikams ir naminiams gyvūnams nepasiekiamoje vietoje.
- Nejkandinėkite, nečiulpkite, nespauskite, netraiškykite ir nepradurkite, neatidarinėkite korpuso ir nemeskite.
- Nekiškite jokių daiktų į kintamosios srovės lizdą, ventiliatoriaus ar ventiliacijos angas.
- Neatidarykite prietaiso. Nebandykite jo taisyti patys.
- Inverteris generuoja tokią pačią potencialiai mirtiną kintamąją srovę kaip ir įprastas sieninis elektros lizdas, elkitės atsargiai.
- Keitikliui su akumuliatoriumi sujungti naudokite pridedamus maitinimo kabelius. Jei pridedamos 2 poros, abu prijunkite lygiagrečiai. Priešingu atveju kabelis gali įkaisti ir galiausiai sukelti kibirkščiavimą arba gaisrą.
- Inverteris turi du korpuse įrengtus gnybtus, prijunkite juos prie akumuliatoriaus arba cigarečių žiebtuvėlio lizdo naudodami pateiktus laidus.
- Neprijunkite prietaisų, kurių reikalinga galia didesnė nei inverterio galia. Nuolat naudojant inverterį, rekomenduojame naudoti 85 % didžiausios galios, kad prailgintumėte prietaiso tarnavimo laiką.
- Prijungiant įrenginį prie akumuliatoriaus gali atsirasti kibirkščių, tai yra normalu. Prieš prijungdami įsitikinkite, kad šalia nėra degių dūmų ar medžiagų.
- Nenaudokite keitiklio su akumuliatoriniais prietaisais arba elektrinių įrankių įkrovikliais, kurių gnybtuose yra pavojinga įtampa.
- Nenaudokite keitiklio su medicinine įranga.
- Jei pastebėjote kokių nors pažeidimų, nenaudokite įrenginio.
- Būkite atsargūs elgdamiesi su prietaisu ir jį utilizuodami. Netinkamas keitiklio naudojimas gali sukelti pavojų sveikatai ir saugumui.

Pastaba: atvirkštinio poliškumo jungtis (teigiamas į neigiamą) gali sugadinti keitiklio saugiklį. Dėl atvirkštinio poliariškumo jungties padarytos žalos negalioja garantija.

Pasibaigus prietaiso naudojimo laikui, neišmeskite jo su įprastomis buitinėmis atliekomis. Kad šis gaminys būtų tinkamai apdorotas, panaudotas ir perdirbtas, nuneškite jį į tam skirtą surinkimo punktą.

Įrenginių prijungimas

- Prieš prijungdami priėmimo įrenginys, prijunkite keitiklį prie akumuliatoriaus arba cigarečių žiebtuvėlio naudodami atitinkamus laidus.
- Patikrinkite akumuliatoriaus įtampą ir įsitikinkite, kad inverteris jai tinkamai parinktas.
- Norėdami prijungti keitiklį prie akumuliatoriaus, raudonąjį gnybtą (+) raudonuoju laidu sujunkite su akumuliatoriaus teigiamuoju (+) ženklu. Tada juodu kabeliu prijunkite juodą gnybtą (-) prie akumuliatoriaus neigiamo (-) ženklo juodu kabeliu.

- Norėdami prijungti keitiklį prie cigarečių uždegiklio lizdo, pasirinkite atitinkamą kabelį ir prijunkite tokiu pat būdu: juodą kabelį su juodu gnybtu ir raudoną kabelį su raudonu gnybtu.
- Ant kiekvieno nuolatinės srovės gnybto užmaukite dangtelį. Jei jungties konstrukcija tinkama, varžtą priveržkite įrankiais.
- Prijunkite įrenginį prie elektros tinklo arba USB jungties inverterio korpuse.

Pastaba: Jungdami įrenginį prie inverterio per cigarečių uždegiklio laidą, naudokite įrenginius, kurių galia 12 V lizduose neviršija 150 W, o 24 V lizduose – 300 W. Jei šios vertės viršijamos, gali būti pažeistas cigarečių žiebtuvėlio lizdas arba perdegti lizdo instaliacijoje esantys saugikliai.

Keitiklio naudojimas

Pastaba: Prieš naudodami keitiklį, pasirūpinkite įžeminimo jungties laidu (pasirinkite stiprų, izoliuotą laidą). Naudokite keitiklio galinėje dalyje esantį gnybtą, kad prijungtumėte prie įžeminto elektros lizdo. Jei naudojate automobilio akumuliatorių, laidą pritvirtinkite prie važiuoklės. Jei naudojate valties akumuliatorių, montuokite jį ant jos įžeminimo sistemos.

- Įjunkite keitiklį perjungdami mygtuką nuo 0 iki 1.
- Kai užsidega žalias šviesos diodas, galite įjungti prijungtą įrenginį. Jei prijungtas daugiau nei vienas įrenginys, paleiskite juos po vieną, trumpais laiko tarpais.
- Panaudoję keitiklį, atjunkite jį nuo maitinimo šaltinio.

Pastaba: Rekomenduojame naudoti cikliniam darbui skirtas baterijas. Jei įsijungia „žemos akumuliatoriaus įtampos" signalo garsinis signalas, nedelsdami išjunkite keitiklį. Kai akumuliatorius bus visiškai įkrautas, keitiklį vėl galima naudoti. Jei inverteris naudojamas kartu su transporto priemone, norėdami naudoti inverterį, kiekvieną kartą turite užvesti variklį.

Saugiklio keitimas

Norėdami tinkamai pakeisti inverterio saugiklį, vadovaukitės toliau pateiktais nurodymais:

1. Atjunkite inverterį nuo maitinimo šaltinio, įjunkite jį ir leiskite jam visiškai išsikrauti (indikacinės lemputės turėtų išsijungti).
2. Išsukite 4 varžtus iš keitiklio dangčio ir nuimkite dangtį.
3. Išimkite saugiklius iš pagrindinės plokštės lizdų traukdami juos į viršų.
4. Įdėkite naujus saugiklius.
5. Uždėkite dangtelį ir prisukite 4 varžtus.
6. Įjunkite prietaisą ypač atsargiai.

Pastaba: INVGC serijos prietaisai paprastai turi daugiau dalių, kurias reikia nuimti, ir gali turėti saugiklių, esančių ant prietaiso korpuso. Jei saugikliai yra prietaiso viduje, norėdami juos pasiekti, pirmiausia turite atsukti priekinį ir galinį skydelį, o tada apatinį skydelį. Tada, norėdami pakeisti saugiklius savo INVGC modeliuose, vadovaukitės instrukcijomis, išvardytomis 3–6 žingsniuose „Saugiklio keitimas".

Visos pateiktos nuotraukos yra tik iliustracinės ir gali skirtis nuo tikrojo gaminio. Norėdami gauti daugiau informacijos, kreipkitės į mūsų klientų aptarnavimo centrą.

Šis gaminys atitinka 2011 m. birželio 8 d. Europos Parlamento ir Tarybos direktyvą 2011/65/ES dėl tam tikrų pavojingų medžiagų naudojimo elektros ir elektroninėje įrangoje apribojimo (RoHS) ir jos pakeitimus.

WEEE simbolis reiškia, kad pagal vietos įstatymus ir taisykles jūsų gaminį ir jo bateriją (-as) reikia išmesti atskirai nuo buitinių atliekų. Pasibaigus šio gaminio eksploatavimo laikui, nuneškite jį į vietos valdžios institucijų paskirtą surinkimo punktą, kur jis bus saugiai pašalintas arba perdirbtas. Atskiras jūsų gaminio, jo elektrinių priedų ir akumuliatoriaus surinkimas ir perdirbimas padės tausoti gamtos išteklius, saugoti žmonių sveikatą ir padėti aplinkai.

BENDROSIOS GARANTIJOS SĄLYGOS

1. CSG S.A., kurios registruota buveinė yra Krokuvoje (ul. Kalwaryjska 33, 30-509 Kraków, Poland) (toliau – Garantas), garantuoja, kad produktas veiks teisingai ir be gedimų per visą garantinį laikotarpį.
2. Garantijos laikotarpis trunka 24 mėnesius ir skaičiuojamas nuo prekės pristatymo Pirkėjui dienos.
3. Teritorinė garantinės apsaugos aprėptis apima Europos Sąjungos, Europos ekonominės erdvės šalių, Jungtinę Karalystę, Rusijos, Ukrainos, Turkijos ir Albanijos teritoriją.
4. Garantija neatmeta, neapriboja ir nesustabdo Pirkėjo teisių, atsirandančių dėl gaminio defektų garantijos.
5. Norėdami pasinaudoti garantija, susisiekite su pardavėju el. paštu adresu: support@greencell.global. Skundų nagrinėjimo procesą paspartins užpildyta skundo forma, kurią rasite adresu: greencell.global.
6. Garantas informuos Pirkėją apie skundo pagal garantiją nagrinėjimo būdą (t.y. jo pripažinimą ar atmetimą) per 14 dienų nuo prekės gavimo. Garantui pripažinus skundo teisėtumą, Garantas pašalina gaminio defektą arba pakeičia nekokybišką gaminį kitu be defektų per 14 dienų nuo Pirkėjo informavimo apie pretenzijos pagrįstumą dienos. Garantas sprendžia, kaip bus nagrinėjamas skundas, atsižvelgdamas, jei įmanoma, į Pirkėjo prašymą, pateiktą skundo formoje. Jei defektų pašalinimas dėl sunkumo laipsnio reikalauja daug darbo ar papildomos veiklos, šis laikotarpis gali būti pratęstas, tačiau Garantas dės visas pastangas, kad remontas būtų kuo greičiau atliktas.
7. Jei skundas laikomas pagrįstu, Garantas padengia nekokybiškos prekės pristatymo į Garanto techninio aptarnavimo centrą ir suremontuotos ar pakeistos prekės pristatymo Pirkėjui išlaidas.
8. Garanto atsakomybė apima tik defektus, atsirandančius dėl gaminiui būdingų priežasčių.
9. Garantija netaikoma produktui:
   - su nulaužta garantine plomba;
   - pažeistam dėl išorinių veiksnių (žaibo padaryta žala, viršįtampiai žemos įtampos įrenginyje ir elektros tiekimo tinkle, potvyniai, gaisras, tyčiniai mechaniniai ir terminiai pažeidimai ir kt.);
   - sugadintam dėl netinkamo ar neatitinkančio instrukcijos naudojimo;
   - sugadintam dėl netinkamo kitų periferinių įrenginių prijungimo;
   - su neįgalioto remonto atlikimo, savavališkų modifikacijų ar konstrukcijos pakeitimų pėdsakais.

Daugiau informacijos apie energijos keitiklio naudojimą, įrengimą ir priežiūrą rasite mūsų svetainėje greencell.global.com.

LV / LIETOTĀJA ROKASGRĀMATA

VISPĀRĒJIE GARANTIJAS NOSACĪJUMI

IZMANTO GUIDE

Lai nodrošinātu, ka jūsu jaunais strāvas pārveidotājs darbosies pareizi, nodrošinās ilgu darbības laiku un kalpošanas ilgumu, ievērojiet turpmāk sniegtos norādījumus.

DROŠĪBAS NOTEIKUMI

Lietojot ierīci un atbrīvojoties no tās, ir jāievēro piesardzība. Nepareiza lietošana un turpmāk minēto norādījumu neievērošana var apdraudēt dzīvību vai veselību un īpašumu.

- Neiemetiet ierīci ugunī.
- Nelietojiet invertoru viegli uzliesmojošu priekšmetu tuvumā.
- Sargāt no pārmērīga karstuma, aukstuma un mitruma.
- Nepakļaujiet invertoru temperatūrai, kas pārsniedz 40 °C.
- Neizsmidzināt ar ūdeni zem augsta spiediena.
- Ierīci novietojiet tīrā vidē.
- Strādājot ar lielu jaudu, invertora korpuss var kļūt ļoti karsts. Nodrošiniet vismaz 5 cm gaisa telpu no visām ierīces pusēm.
- Uzglabāt bērniem un mājdzīvniekiem nepieejamā vietā.
- Ierīci nedrīkst sakost, sasmalcināt, saspiest, saspiest vai caurdurt, nedrīkst atvērt korpusu un nedrīkst nomest.
- Neievietojiet nekādus priekšmetus maiņstrāvas kontaktligzdas, ventilatora vai ventilācijas atverēs.
- Neatveriet ierīci. Neměģiniet to labot patstāvīgi.
- Invertors ģenerē tādu pašu potenciāli nāvējošu maiņstrāvas strāvu kā parasta sienas rozete, rīkojieties ar to piesardzīgi.
- Lai savienotu invertoru ar akumulatoru, izmantojiet komplektā iekļautos strāvas kabeļus. Ja komplektācijā ir 2 pāri, savienojiet abus paralēli. Pretējā gadījumā kabelis var sakarst un galu galā izraisīt dzirksteles vai ugunsgrēku.
- Invertoram korpusā ir uzstādīti divi spaiņi, savienojiet tos ar akumulatoru vai cigarešu aizdedzinātāja kontaktligzdu, izmantojot komplektā iekļautos vadus.
- Nepieslēdziet ierīces, kuru nepieciešamā jauda ir lielāka par invertora jaudu. Lietojot invertoru nepārtraukti, mēs iesakām izmantot 85% no maksimālās jaudas, lai pagarinātu ierīces kalpošanas laiku.
- Savienojot ierīci ar akumulatoru, var rasties dzirksteles, kas ir normāli. Pirms savienošanas pārliecinieties, ka tuvumā nav uzliesmojošu dūmu vai materiālu.
- Nelietojiet invertoru kopā ar akumulatora ierīcēm vai elektrisko instrumentu lādētājiem, kuru spailēs ir bīstams spriegums.
- Nelietojiet invertoru kopā ar medicīnas iekārtām.
- Ja redzat bojājumus, nelietojiet ierīci.
- Esiet uzmanīgi, rīkojoties ar ierīci un atbrīvojoties no tās. Nepareiza invertora lietošana var radīt draudus veselībai un drošībai.

Piezīme: Apgrieztās polaritātes savienojums (no pozitīva uz negatīvu) var sabojāt invertora drošinātāju. Bojājumi, kas radušies apgrieztās polaritātes savienojuma dēļ, anulēs garantiju.

Beidzoties ierīces lietderīgās lietošanas laikam, neizmetiet to kopā ar parastajiem sadzīves atkritumiem. Lai nodrošinātu pareizu apstrādi, reģenerāciju un pārstrādi, nogādājiet šo ierīci noteiktā savākšanas punktā.

Savienotājierīces

- Pirms saņēmēja ierīce pieslēgšanas pievienojiet invertoru akumulatoram vai cigarešu šķiltavai, izmantojot atbilstošus vadus.
- Pārbaudiet akumulatora spriegumu un pārliecinieties, ka invertors tam ir pareizi izvēlēts.
- Lai invertoru savienotu ar akumulatoru, savienojiet sarkano spaili (+) ar akumulatora pozitīvo (+) zīmi, izmantojot sarkano vadu. Pēc tam savienojiet melno spaili (-) ar akumulatora negatīvo (-) zīmi, izmantojot melno kabeli.
- Lai invertoru savienotu ar cigarešu aizdedzinātāja kontaktligzdu, izvēlieties atbilstošu kabeli un savienojiet tāpat: melno kabeli ar melno spaili un sarkano kabeli ar sarkano spaili.
- Pievelciet vāciņu uz katras līdzstrāvas spailes. Ja savienotāja konstrukcija ir piemērota, skrūves pievilkšanai izmantojiet instrumentus.
- Pievienojiet ierīci elektrotīkla vai USB pieslēgvietai invertora korpusā.

Piezīme: Savienojot ierīci ar invertoru, izmantojot cigarešu aizdedzinātāja kabeli, izmantojiet ierīces ar maksimālo jaudu 150 W 12 V un maksimālo jaudu 300 W 24 V rozetēm. Ja šīs vērtības tiek pārsniegtas, cigarešu aizdedzinātāja kontaktligzda var tikt bojāta vai var pārsprāgt kontaktligzdas instalācijas drošinātāji.

Invertora lietošana

Piezīme: Pirms invertora lietošanas nodrošiniet zemējuma savienojuma vadu (izvēlieties izturīgu, izolētu vadu). Izmantojiet termināli invertora aizmugurē, lai pieslēgtu pie iezemētas strāvas rozetes. Ja izmantojat transportlīdzekļa akumulatoru, pievienojiet vadu pie šasijas. Ja izmantojat laivas akumulatoru, uzstādiet to uz tā zemējuma sistēmas.

- Ieslēdziet invertoru, pārslēdzot pogu no 0 uz 1.
- Kad iedegas zaļā gaismas diode, varat iedarbināt pievienoto ierīci. Ja ir pieslēgtas vairākas ierīces, iedarbiniet tās vienu pēc otras īsos laika intervālos.
- Pēc invertora lietošanas atvienojiet to no strāvas padeves.

Piezīme: Mēs iesakām izmantot akumulatorus, kas paredzēti cikliskai darbībai. Ja ieslēdzas trauksmes signāls „zems akumulatora spriegums", nekavējoties izslēdziet invertoru. Kad akumulators ir pilnībā uzlādēts, invertoru var atkal lietot. Ja invertoru izmanto kopā ar transportlīdzekli, lai izmantotu invertoru, katru reizi ir jāiedarbina motors.

Drošinātāja nomaiņa

Lai pareizi nomainītu drošinātāju invertorā, rīkojieties saskaņā ar tālāk sniegtajiem norādījumiem:

1. Atvienojiet invertoru no strāvas avota, ieslēdziet to un ļaujiet tam pilnībā izlādēties (indikatoru lampiņām vajadzētu izslēgties).
2. Noņemiet 4 skrūves no invertora vāka un noņemiet vāku.
3. Izņemiet drošinātājus no pamatplates ligzdām, velkot tos uz augšu.
4. Ievietojiet jaunus drošinātājus.
5. Uzlieciet vāciņu un ieskrūvējiet 4 skrūves.
6. Ierīci iedarbiniet īpaši piesardzīgi.

Piezīme: INVGC sērijā parasti ir vairāk detaļu, kuras nepieciešams atdalīt, un uz ierīces korpusa var būt izvietoti drošinātāji. Ja drošinātāji atrodas ierīces iekšpusē, lai tiem piekļūtu, vispirms jāatskrūvē priekšējais un aizmugurējais panelis un pēc tam apakšējais panelis. Pēc tam, lai nomainītu drošinātājus savos INVGC modeļos, izpildiet 3–6. solī "Drošinātāja nomaiņa" minētos norādījumus.
Visi attēlotie attēli ir tikai ilustratīvi un var atšķirties no faktiskā produkta. Lai iegūtu vairāk informācijas, sazinieties ar mūsu klientu apkalpošanas centru.

Šis produkts atbilst Eiropas Parlamenta un Padomes 2011. gada 8. jūnija Direktīvai 2011/65/ES par dažu bīstamu vielu izmantošanas ierobežošanu elektriskās un elektroniskās iekārtās (RoHS) un tās grozījumiem.

WEEE simbols nozīmē, ka saskaņā ar vietējiem likumiem un noteikumiem jūsu izstrādājums un tā akumulators(-i) jāizmet atsevišķi no sadzīves atkritumiem. Kad šis izstrādājums būs beidzis savu kalpošanas laiku, nogādājiet to uz vietējo iestāžu norādīto savākšanas punktu, lai to droši iznīcinātu vai pārstrādātu. Jūsu izstrādājuma, tā elektrisko piederumu un akumulatora atsevišķa savākšana un pārstrāde palīdzēs saglabāt dabas resursus, aizsargāt cilvēku veselību un palīdzēs videi.

VISPĀRĪGI GARANTIJAS NOTEIKUMI

1. CSG S.A., ar mītni Krakovā (ul. Kalwaryjska 33, 30-509 Kraków, Poland), turpmāk tekstā – Garantētājs, garantē produkta pareizu darbību un bez traucējumiem visā garantijas laikā.
2. Garantijas termiņš ir 24 mēneši, un tiek aprēķināts no preces piegādes Pircējam dienas.
3. Garantijas aizsardzības teritoriālā darbības joma attiecas uz Eiropas Savienības teritoriju, Eiropas Ekonomikas zonas valstīm, Apvienoto Karalisti, Krieviju, Ukrainu, Turciju un Albāniju.
4. Garantija neizslēdz, neierobežo un neaptur Pircēja tiesības, kas izriet no garantijas par produkta defektiem.
5. Lai izmantotu garantiju, lūdzu, sazinieties ar pārdevēju, izmantojot e-pasta adresi: support@greencell.global. Sūdzību izskatīšanas procesu paātrinās aizpildīta sūdzības veidlapa, kas pieejama vietnē: greencell.global.
6. Garantētājs 14 dienu laikā pēc preces saņemšanas informēs Pircēju par garantijas pretenzijas izskatīšanas metodi (t.i. tās atzīšanu vai neatzīšanu). Ja Garantētājs atzīst sūdzības likumību, Garantētājs novērsīs preces defektu vai nomainīs bojāto preci pret preci bez defektiem 14 dienu laikā no dienas, kad Pircējs ir informēts par pretenzijas pamatotību. Garantijas devējs lemj, kā tiks izskatīta sūdzība, pēc iespējas ņemot vērā Pircēja sūdzības veidlapā iesniegto pieprasījumu. Ja defektu novēršana grūtības pakāpes dēļ prasa daudz darba vai papildu darbības, šo periodu var pagarināt, un Garantētājs darīs visu iespējamo, lai pabeigtu remontu pēc iespējas ātrāk.
7. Ja sūdzība tiek uzskatīta par pamatotu, Garantētājs sedz izmaksas par bojātās preces piegādi Garantētāja dienestam un salabotās vai nomainītās preces piegādi Pircējam.
8. Garantētāja atbildība attiecas tikai uz defektiem, kas radušies produktam raksturīgu iemeslu dēļ.
9. Garantija neattiecas uz produktu:
   - ar salauztu garantijas plombu;
   - bojātu no ārējiem faktoriem (zibens nodarīts kaitējums, pārsprieguma zemsprieguma instalācijā un barošanas tīklā, plūdi, ugunsgrēks, apzināti mehāniski un termiski bojājumi utt.);
   - bojātu nepareizas vai neatbilstošas instrukcijai lietošanas dēļ;
   - bojātu citu perifēro ierīču nepareiza savienojuma dēļ;
   - ar neatļauta remonta, neatļautu pārveidojumu vai konstrukcijas izmaiņu pēdām.

Lai iegūtu vairāk informācijas par strāvas pārveidotāja lietošanu, uzstādīšanu un apkopi, apmeklējiet mūsu vietni greencell.global.com.

ET / KASUTUSJUHEND

ÜLDISED GARANTIITINGIMUSED

KASUTUSJUHEND

Selleks, et tagada teie uue inverteri korralik töö, pikk tööaeg ja eluiga, järgige alljärgnevaid juhiseid.

OHUTUSEESKIRJAD

Seadme kasutamisel ja kõrvaldamisel on vajalik ettevaatus. Ebaõige kasutamine ja alljärgnevate juhiste eiramine võib ohustada elu või tervist ja vara.

- Ärge visake seadet tulle.
- Ärge kasutage inverterit tuleohtlike esemete lähedal.
- Hoidke seadet eemal äärmuslikust kuumusest, külmast ja niiskusest.
- Ärge pange inverterit välja temperatuuridele, mis ületavad 40 °C.
- Ärge pihustage kõrge rõhu all oleva veega.
- Asetage seade puhtasse keskkonda.
- Inverteri korpus võib suure võimsusega töötades muutuda väga kuumaks. Tagage vähemalt 5 cm õhuruumi seadme kõikidel külgedel.
- Hoidke seade lastele ja lemmikloomadele kättesaamatus kohas.
- Ärge hammustage, imege, purustage ega torgake, ärge avage korpust ja ärge laske seda maha.
- Ärge pange mingeid esemeid vahelduvvoolu pistikupessa, ventilaatori või ventilatsiooniavadesse.
- Ärge avage seadet. Ärge püüdke seda ise parandada.Inverter tekitab sama potentsiaalselt surmava vahelduvvoolu kui tavaline seinapistikupesa, käsitsege seda ettevaatlikult.
- Kasutage kaasasolevaid toitejuhtmeid, et ühendada inverter akuga. Kui kaasas on 2 paari, ühendage mõlemad paralleelselt. Vastasel juhul võib üks kaabel kuumeneda ja põhjustada lõpuks sädemeid või tulekahju.
- Inverteril on korpusesse paigaldatud kaks klemme, ühendage need aku või sigaretisüütaja pistikupesaga, kasutades kaasasolevaid juhtmeid.
- Ärge ühendage seadmeid, mille nõutav võimsus on suurem kui inverteri võimsus. Inverteri pideval kasutamisel soovitame kasutada 85% maksimaalsest võimsusest, et pikendada seadme eluiga.
- Seadme ühendamisel akuga võivad tekkida sädemed, mis on normaalne. Enne ühendamist veenduge, et läheduses ei ole tuleohtlikke aurusid ega materjale.
- Ärge kasutage inverterit koos akutoitega seadmete või elektriliste tööriistade laadijatega, mille klemmidel on ohtlikud pinged.
- Ärge kasutage inverterit koos meditsiiniseadmetega.
- Kui näete kahjustusi, ärge kasutage seadet.
- Olge seadme käsitsemisel ja kõrvaldamisel ettevaatlik. Inverteri ebaõige kasutamine võib põhjustada tervise- ja ohutusriski.

Märkus: Pööratud polaarsusega ühendus (positiivsest negatiivsesse) võib kahjustada inverteri kaitsme. Vastupidise polaarsuse ühendamisest põhjustatud kahjustused muudavad garantii kehtetuks.

Ärge visake seadet selle kasutusaja lõppedes tavaliste olmejäätmete hulka. Asjakohaseks töötlemiseks, taaskasutamiseks ja ringlussevõtuks viige see toode selleks ettenähtud kogumispunkti.

Seadmete ühendamine

- Enne vastuvõttev seade ühendamist ühendage inverter sobivate juhtmete abil aku või sigaretisüütaja külge.
- Kontrollige aku pinget ja veenduge, et inverter on selle jaoks õigesti valitud.
- Inverteri ühendamiseks akuga ühendage punane klemm (+) aku positiivse (+) märgiga, kasutades selleks punast kaablit. Seejärel ühendage must klemm (-) musta kaabliga aku negatiivse (-) märgiga.
- Inverteri ühendamiseks sigaretisüütaja pistikupesaga valige sobiv kaabel ja ühendage see samamoodi: must kaabel musta klemmiga ja punane kaabel punase klemmiga.

- Pingutage mõlema alalisvoolu klemmi korki. Kui pistiku konstruktsioon on sobiv, kasutage kruvi pingutamiseks tööriistu.
- Ühendage seade inverteri korpuse võrgu- või USB-porti.

Märkus: Kui ühendate seadme oma inverteriga sigaretisüütaja kaabli kaudu, kasutage seadmeid, mille võimsus on maksimaalselt 150 W 12 V ja maksimaalselt 300 W 24 V pistikupesade puhul. Kui neid väärtusi ületatakse, võib sigaretisüütaja pistikupesa kahjustada või pistikupesa paigalduses olevad kaitsmed võivad läbi põleda.

Inverteri kasutamine

Märkus: Enne inverteri kasutamist varustage maandusühendusjuhe (valige tugev isoleeritud juhe). Kasutage inverteri tagaküljel olevat klemme, et ühendada see maandatud pistikupesaga. Kui kasutate sõiduki akut, paigaldage kaabel šassiile. Kui kasutate paadiakut, paigaldage see selle maandussüsteemi külge.

- Lülitage inverter sisse, lülitades nuppu 0-st 1-sse.
- Kui roheline LED süttib, võite ühendatud seadme käivitada. Kui ühendatud on rohkem kui üks seade, käivitage need ükshaaval, lühikeste ajavahemike järel.
- Pärast inverteri kasutamist ühendage see vooluvõrgust lahti.

Märkus: Soovitame kasutada tsükliliseks tööks ettenähtud patareisid. Kui helisignaal „madal akupinge" süttib, lülitage inverter kohe välja. Kui aku on täielikult laetud, võib inverterit uuesti kasutada. Kui inverterit kasutatakse koos sõidukiga, peate inverteri kasutamiseks iga kord mootori käivitama.

Kaitsme vahetamine

Kaitsme nõuetekohaseks vahetamiseks inverteris järgige alljärgnevaid juhiseid:

1. Ühendage inverter vooluallikast lahti, lülitage see sisse ja laske tal täielikult tühjeneda (märgutuled peaksid kustuma).
2. Eemaldage 4 kruvi inverteri kaanelt ja eemaldage kate.
3. Eemaldage kaitsmed emaplaadi pesadest, tõmmates neid ülespoole.
4. Paigaldage uued kaitsmed.
5. Asetage kate ja keerake 4 kruvi sisse.
6. Käivitage seade eriti ettevaatlikult.

Märkus: INVGC-seeria seadmetel on tavaliselt rohkem lahtivõetavaid osi ja nende kaitsmed võivad asuda seadme korpusel. Kui kaitsmed on seadme sees, tuleb neile juurdepääsuks kõigepealt lahti kruvida esi- ja tagapaneel ning seejärel alumine paneel. Seejärel järgige oma INVGC-mudelite kaitsmete vahetamiseks juhiseid, mis on loetletud jaotises "Kaitsme vahetamine" punktides 3–6.

Kõik näidatud pildid on ainult illustratsiooniks ja võivad erineda tegelikust tootest. Lisateabe saamiseks võtke ühendust meie klienditeeninduskeskusega.

See toode vastab Euroopa Parlamendi ja nõukogu 8. juuni 2011. aasta direktiivile 2011/65/EL teatavate ohtlike ainete kasutamise piiramise kohta elektri- ja elektroonikaseadmetes (RoHS) ja selle muudatustele.

WEEE-sümbol tähendab, et vastavalt kohalikele seadustele ja eeskirjadele tuleb teie toode ja selle aku(d) kodumajapidamisjäätmetest eraldi kõrvaldada. Kui selle toote kasutusiga on lõppenud, viige see ohutuks kõrvaldamiseks või ringlussevõtuks kohalike ametiasutuste määratud kogumispunkti. Teie toote, selle elektriliste lisaseadmete ja aku eraldi kogumine ja ringlussevõtt aitab säästa loodusvarasid, kaitsta inimeste tervist ja aidata keskkonda.

ÜLDISED GARANTIITINGIMUSED

1. CSG S.A., asukohaga Kraków (ul. Kalwaryjska 33, 30-509 Kraków, Poland), edaspidi nimetud "Käendaja", garanteerib toote õige ja tõrgeteta töö kogu garantiiaja jooksul.
2. Garantiiaeg kestab 24 kuud ja seda arvestatakse toote Ostjale väljalaskmise kuupäevast.
3. Garantiikaitse territoriaalne ulatus hõlmab Euroopa Liidu territooriumi, Euroopa Majanduspiirkonna riike, Ühendkuningriiki, Venemaad, Ukrainat, Türgit ja Albaaniat.
4. Garantii ei välista, piira ega peata Ostja õigusi, mis tulenevad toote defektide garantiist.
5. Garantii kasutamiseks pöörduge müüja poole, kasutades selleks e-posti aadressi: support@greencell.global. Kaebuste teeninduse protsessi kiirendab täidetud kaebuse vorm, mis on saadaval aadressil: greencell.global.
6. Käendaja teatab Ostjat läbivaatamise kaebuse meetodi vastavalt selle garantii (s.o selle tunnustamisest või keeldumisest) 14 päeva jooksul pärast toote kättesaamist. Kui Käendaja tunnistab kaebuse seaduslikkuse, kõrvaldab Käendaja toote defekti või asendab defektse toote defektita tootega 14 päeva jooksul alates ostja teavitamisest kaebuse põhjendatusest. Käendaja otsustab, kuidas kaebust käsitletakse, võttes võimalusel arvesse kaebuse vormis esitatud Ostja taotlust. Kui raskuste astmest tingitud rikete kõrvaldamine nõuab palju tööd või täiendavaid tegevusi, võidakse seda perioodi pikendada ja Käendaja teeb kõik endast oleneva, et võimalikult kiiresti seda parandada.
7. Kui kaebust peetakse põhjendatuks, Käendaja katab defektse toote garantiiteenindusse toimetamise kulud ning parandatud või asendatud toote Ostjale toimetamise kulud.
8. Käendaja vastutus katab ainult puudused, mis tulenevad tootele omastest põhjustest.
9. Garantii ei hõlma toodet:
   - katkise garantiipitseriga;
   - kahjustatud välistest teguritest (välgust põhjustatud kahjustused, ülepinge LV-seadmestikus ja toiteallikas, üleujutused, tulekahju, tahtlikud mehaanilised ja termilised kahjustused jne);
   - kahjustatud ebaõige või vastuolus kasutusjuhendiga;
   - kahjustatud muude välisseadmete vale ühendamise tõttu;
   - loata remondi, loata muudatuste või projekti muudatuste jälgedega.

Lisateavet toiteinverteri kasutamise, paigaldamise ja hoolduse kohta leiate meie veebilehelt greencell.global.com.

NL / GEBRUIKERSHANDLEIDING

ALGEMENE GARANTIEVOORWAARDEN

GEBRUIKERSHANDLEIDING

Om ervoor te zorgen dat uw nieuwe omvormer goed werkt, lang meegaat en een lange levensduur heeft, moet u de onderstaande instructies volgen.

VEILIGHEIDSVOORSCHRIFTEN

Voorzichtigheid is geboden bij het gebruik en het weggooien van het toestel. Onjuist gebruik en het niet opvolgen van de onderstaande richtlijnen kunnen een gevaar vormen voor het leven of de gezondheid en eigendommen.

- Niet in het vuur gooien.
- Gebruik de omvormer niet in de buurt van ontvlambare voorwerpen.
- Uit de buurt houden van extreme hitte, kou en vocht.
- Stel de omvormer niet bloot aan temperaturen boven 40 °C.
- Spuit niet met water onder hoge druk.
- Plaats het apparaat in een schone omgeving.
- De behuizing van de omvormer kan zeer heet worden bij werking met hoog vermogen. Zorg voor ten minste 5 cm luchtruimte aan alle zijden van het apparaat.
- Buiten bereik van kinderen en huisdieren houden.
- Niet bijten, zuigen, pletten of doorboren, de behuizing niet openen en niet laten vallen.
- Steek geen voorwerpen in het stopcontact, de ventilator of de ventilatieopeningen.
- Open het apparaat niet. Probeer het niet zelf te repareren.
- De omvormer genereert dezelfde potentieel dodelijke wisselstroom als een normaal stopcontact, ga er voorzichtig mee om.
- Gebruik de geleverde machtskabels om de omschakelaar met de batterij te verbinden. Als 2 paren inbegrepen zijn, verbind allebei parallel. Anders, kan een kabel heet worden en uiteindelijk vonken of brand veroorzaken.
- De omvormer heeft twee terminals geïnstalleerd in het geval, verbind ze met de batterij of sigarettenaansteker met behulp van meegeleverde draden.
- Sluit geen apparaten aan met een vereist vermogen dat hoger is dan het vermogen van de omvormer. Wanneer u de omvormer continu gebruikt, raden wij aan 85% van het maximale vermogen te gebruiken om de levensduur van het apparaat te verlengen.
- Bij het aansluiten van het toestel op de batterij kunnen vonken ontstaan, wat normaal is. Controleer voor het aansluiten of er geen ontvlambare dampen of materialen in de buurt zijn.
- Gebruik de omvormer niet met op batterijen werkende apparaten of opladers voor elektrisch gereedschap die gevaarlijke spanningen op de aansluitklemmen hebben.
- Gebruik de omvormer niet met medische apparatuur.
- Als u schade ziet, gebruik het apparaat dan niet.
- Wees voorzichtig bij het hanteren en weggooien van het apparaat. Verkeerd gebruik van de omvormer kan gevaren voor de gezondheid en de veiligheid veroorzaken.

Aanwijzing: Een aansluiting met omgekeerde polariteit (positief op negatief) kan de zekering van de omvormer beschadigen. Schade veroorzaakt door een aansluiting met omgekeerde polariteit maakt uw garantie ongeldig.

Gooi het apparaat aan het einde van zijn levensduur niet bij het normale huisvuil. Breng dit product voor de juiste verwerking, terugwinning en recycling naar een daartoe aangewezen inzamelpunt.

Aansluiten van apparaten

- Voordat u een ontvangend apparaat aansluit, verbindt u de omvormer met een accu of een sigarettenaansteker met behulp van de juiste draden.
- Controleer de accuspanning en zorg ervoor dat de omvormer er juist voor is geselecteerd.
- Om de omvormer op de batterij aan te sluiten, verbindt u de rode klem (+) met het positieve (+) teken van de batterij met behulp van de rode kabel. Verbind vervolgens de zwarte terminal (-) met het negatieve (-) teken van de batterij met behulp van de zwarte kabel.
- Om uw omvormer aan te sluiten op de sigarettenaansteker, kiest u de juiste kabel en sluit u deze op dezelfde manier aan: zwarte kabel met zwarte aansluitklem en rode kabel met rode aansluitklem.
- Draai de dop op elk DC-aansluitpunt vast. Gebruik gereedschap om de schroef vast te draaien.
- Sluit het apparaat aan op de net- of USB-poort op de behuizing van de omvormer.

Opmerking: Wanneer u een apparaat via de kabel van de sigarettenaansteker op uw omvormer aansluit, gebruikt u apparaten met een vermogen van maximaal 150 W voor 12 V en maximaal 300 W voor 24 V aansluitingen. Als deze waarden worden overschreden, kan de contactdoos van de sigarettenaansteker beschadigd raken of kunnen de zekeringen in de contactdoosinstallatie doorslaan.

Gebruik van de omvormer

Opmerking: Voordat u de omvormer in gebruik neemt, dient u te zorgen voor een aardingsdraad (kies zware, geïsoleerde draad). Gebruik het aansluitpunt op de achterkant van de omvormer om aan te sluiten op een geaard stopcontact. Als u een voertuigaccu gebruikt, monteer de kabel dan op het chassis. Als u een bootaccu gebruikt, monteer hem dan aan het aardingssysteem.

- Zet de omvormer AAN door de knop van 0 op 1 te zetten.
- Wanneer de groene LED oplicht, kunt u het aangesloten apparaat starten. Als er meer dan één apparaat is aangesloten, start u ze één voor één, in korte tijdsintervallen.
- Na gebruik van de omvormer dient u deze los te koppelen van het stroomnet.

Opmerking: Wij raden aan om batterijen te gebruiken die geschikt zijn voor cyclisch gebruik. Als het alarmsignaal „lage accuspanning" afgaat, schakelt u de omvormer onmiddellijk uit. Als de accu volledig opgeladen is, kan de omvormer weer gebruikt worden. Als de omvormer samen met een voertuig wordt gebruikt, moet u telkens de motor starten om de omvormer te gebruiken.

De zekering vervangen

Om een zekering in uw omvormer op de juiste manier te vervangen, volgt u de onderstaande instructies:

1. Koppel uw omvormer los van een stroombron, zet hem aan en laat hem volledig ontladen (de indicatielampjes moeten uit gaan).
2. Verwijder 4 schroeven uit het deksel van de omvormer en verwijder het deksel.
3. Verwijder de zekeringen uit de gleuven op het moederbord door ze naar boven te trekken.
4. Plaats nieuwe zekeringen.
5. Plaats het deksel en draai de 4 schroeven vast.
6. Start het apparaat met extra voorzichtigheid.

Opmerking: De INVGC series hebben meestal meer onderdelen die moeten worden losgemaakt en kunnen zekeringen hebben die zich op de behuizing van het toestel bevinden. Als de zekeringen in het apparaat zitten, moet u eerst het voor- en achterpaneel losschroeven en vervolgens het bodempaneel om erbij te kunnen. Om de zekeringen in uw INVGC-modellen te vervangen, volgt u de instructies onder "Vervangen van de zekering" in stap 3–6.

Alle getoonde afbeeldingen dienen slechts ter illustratie en kunnen afwijken van het daadwerkelijke product. Voor meer informatie, contacteer onze klantendienst.

Dit product is in overeenstemming met Richtlijn 2011/65/EU van het Europees Parlement en de Raad van 8 juni 2011 betreffende beperking van het gebruik van bepaalde gevaarlijke stoffen in elektrische en elektronische apparatuur (RoHS) en de wijzigingen daarop.

Het WEEE-symbool betekent dat uw product en de bijbehorende batterij(en) volgens de plaatselijke wet- en regelgeving gescheiden van het huisvuil moeten worden afgevoerd. Wanneer dit product het einde van zijn levensduur heeft bereikt, moet u het naar een door de plaatselijke autoriteiten aangewezen inzamelpunt brengen voor veilige verwijdering of recycling. Het gescheiden inzamelen en recyclen van uw product, de elektrische accessoires en de batterij draagt bij tot het behoud van natuurlijke hulpbronnen, de bescherming van de volksgezondheid en de bescherming van het milieu.

ALGEMENE GARANTIEVOORWAARDEN

1. CSG S.A., gevestigd in Krakau (ul. Kalwaryjska 33, 30-509 Kraków, Poland), hierna te noemen de Garant, garandeert de goede en storingsvrije werking van het product gedurende de garantieperiode.
2. De garantieperiode duurt 24 maanden en wordt berekend vanaf de datum van afgifte van het product aan de koper.
3. Het territoriale toepassingsgebied van de garantiebescherming omvat het grondgebied van de Europese Unie, de landen van de Europese Economische Ruimte, Verenigd Koninkrijk, Rusland, Oekraïne, Turkije en Albanië.
4. De garantie sluit de rechten van de Koper die voortvloeien uit wettelijke garantie voor gebreken van het product niet uit, beperkt deze niet en schorst deze niet.
5. Om van de garantie te genieten, dient men met de verkoper via e-mail: support@greencell.global contact op te nemen. De behandeling van de klacht zal worden versneld door een ingevuld klachtenformulier dat beschikbaar is op: greencell.global.
6. De Garant zal de Koper binnen 14 dagen na ontvangst van het product informeren over de wijze van behandeling van de garantie klacht (d.w.z. acceptatie of weigering van acceptatie). In geval van erkenning door de Garant van de gegrondheid van de gemelde klacht, zal het gebrek aan het product door de Garant worden weggenomen of zal het gebrekkige product worden vervangen door een vrij van gebreken binnen de 14 dagen vanaf de datum van verwittiging van de Koper over de erkenning van de gegrondheid van de klacht. De Garant beslist hoe de klacht zal behandeld worden, rekening houdend met het verzoek van de Koper in het klachtenformulier, indien mogelijk. Indien het wegnemen van gebreken door de moeilijkheidsgraad veel werk of aanvullende maatregelen vereist, kan deze termijn verlengd worden, maar de Garant zal alles in het werk stellen om zo spoedig mogelijk tot herstel over te gaan.
7. In geval van erkenning van de gegrondheid van de klacht, dekt de garantiegever de kosten van levering van het defecte product aan de dienst van de garantiegever en de kosten van levering van het herstelde of vervangen product aan de Koper.
8. De aansprakelijkheid van de Garant geldt alleen voor gebreken die het gevolg zijn van oorzaken die inherent zijn aan het product.
9. Het product valt niet onder de garantie:
   - met gebroken garantiezegel;
   - beschadigd door externe factoren (schade veroorzaakt door bliksemslag, overspanningen in het LV-systeem en het elektriciteitsnet, overstroming, brand, opzettelijke mechanische en thermische schade, enz;)
   - beschadigd als gevolg van oneigenlijk gebruik of gebruik dat niet in overeenstemming is met de handleiding;
   - beschadigd als gevolg van een onjuiste aansluiting van andere randapparatuur;
   - met sporen van ongeoorloofde reparaties, ongeoorloofde wijzigingen of constructieveranderingen.

Voor meer informatie over het gebruik, de installatie en het onderhoud van de Power Inverter, bezoek onze website greencell.global.com

DA / BRUGERVEJLEDNING

GENERELLE GARANTIBETINGELSER

BRUGERVEJLEDNING

For at sikre, at din nye inverter fungerer korrekt og giver lang driftstid og levetid, skal du følge nedenstående vejledning.

SIKKERHEDSREGLER

Forsigtighed er påkrævet under brug og bortskaffelse af enheden. Forkert brug og manglende overholdelse af nedenstående retningslinjer kan udgøre en trussel mod liv eller sundhed og ejendom.

- Må ikke smides i ild.
- Brug ikke inverteren i nærheden af brandfarlige genstande.
- Hold den væk fra ekstrem varme, kulde og fugt.
- Udsæt ikke inverteren for temperaturer på over 40 °C.
- Sprøjt ikke med vand under højt tryk.
- Placer enheden i et rent miljø.
- Inverterens kabinet kan blive meget varmt under høj effektdrift. Sørg for mindst 5 cm uftrum på alle sider af enheden.
- Opbevares uden for børns og kæledyrs rækkevidde.
- Bliv ikke bidt, suttet, knust eller gennemboret, åbn ikke kassen, og tab den ikke.
- Sæt ikke genstande ind i stikkontakten, ventilatoren eller ventilationsåbningerne.
- Du må ikke åbne enheden. Forsøg ikke at reparere den på egen hånd.
- Inverteren genererer den samme potentielt livsfarlige vekselstrøm som en normal stikkontakt, håndter den med forsigtighed.
- Brug de medfølgende strømkabler til at forbinde inverteren med batteriet. Hvis der medfølger 2 par, skal du tilslutte begge par parallelt. Ellers kan et kabel blive varmt og i sidste ende forårsage gnister eller brand.
- Inverteren har to terminaler installeret i kabinettet, forbind dem med batteriet eller cigarettænderudtaget ved hjælp af de medfølgende kabler.
- Tilslut ikke enheder med en krævet effekt, der er større end inverterens effekt. Når du bruger inverteren kontinuerligt, anbefaler vi, at du bruger 85 % af den maksimale effekt for at forlænge enhedens levetid.
- Der kan opstå gnister, når du tilslutter enheden til batteriet, hvilket er normalt. Før tilslutning skal du sikre dig, at der ikke er nogen brændbare dampe eller materialer i nærheden.
- Brug ikke inverteren med batteridrevne enheder eller opladere til elværktøj, der har farlige spændinger på polerne.
- Brug ikke inverteren sammen med medicinsk udstyr.
- Hvis du ser skader, må du ikke bruge apparatet.
- Vær forsigtig, når du håndterer og bortskaffer enheden. Forkert brug af inverteren kan medføre sundheds- og sikkerhedsrisici.

Bemærk: En forbindelse med omvendt polaritet (positiv til negativ) kan beskadige inverterens sikring. Skader forårsaget af en omvendt polaritetsforbindelse vil medføre, at garantien bortfalder.

Ved slutningen af dens levetid må apparatet ikke bortskaffes sammen med dit normale husholdningsaffald. For korrekt behandling, genanvendelse og genbrug skal du aflevere dette produkt til et udpeget indsamlingssted.

Tilslutning af enheder

- Før du tilslutter en modtagerenhed, skal du tilslutte inverteren til et batteri eller en cigarettænder ved hjælp af passende ledninger.
- Kontroller batterispændingen, og sørg for, at inverteren er valgt korrekt til den.
- For at tilslutte inverteren til batteriet skal du forbinde den røde terminal (+) med batteriets positive (+) tegn ved hjælp af det røde kabel. Tilslut derefter den sorte terminal (-) med batteriets negative (-) mærke med det sorte kabel.
- Hvis du vil tilslutte din inverter til cigarettænderens stik, skal du vælge det passende kabel og tilslutte det på samme måde: sort kabel med sort terminal og rødt kabel med rød terminal.
- Spænd hætten på hver DC-terminal. Hvis konnektorens udformning er egnet, skal du bruge værktøj til at stramme skruen.
- Tilslut enheden til net- eller USB-porten på inverterens kabinet.

Bemærk: Når du tilslutter en enhed til din inverter via cigarettænderkablet, skal du bruge enheder med en effekt på højst 150 W til 12 V og højst 300 W til 24 V-stik. Hvis disse værdier overskrides, kan cigarettænderstikket blive beskadiget, eller sikringerne i stikkontakten kan gå i stykker.

Brug af inverteren

Bemærk: Før du bruger inverteren, skal du sørge for en jordforbindelsesledning (vælg en kraftig, isoleret ledning). Brug terminalen på bagsiden af inverteren til at tilslutte til en jordet stikkontakt. Hvis du bruger et køretøjsbatteri, skal du montere kablet på chassiset. Hvis du bruger et bådbatteri, skal du montere det på dets jordingssystem.

- Tænd inverteren ved at skifte knappen fra 0 til 1.
- Når den grønne lysdiode lyser, kan du starte den tilsluttede enhed. Hvis der er flere enheder tilsluttet, skal du starte dem en efter en i korte tidsrum.
- Når du har brugt inverteren, skal du afbryde den fra strømforsyningen.

Bemærk: Vi anbefaler, at du bruger batterier, der er beregnet til cyklisk drift. Hvis en alarmlyd for „lav batterispænding" går i gang, skal du straks slukke for inverteren. Når batteriet er fuldt opladet, kan inverteren bruges igen. Hvis inverteren bruges sammen med et køretøj, skal du starte motoren hver gang du vil bruge inverteren.

Udskiftning af sikringen

For at udskifte en sikring i din inverter korrekt skal du følge nedenstående vejledning:

1. Afbryd inverteren fra en strømkilde, tænd den, og lad den aflade helt (indikatorlysene skal slukkes).
2. Fjern 4 skruer fra inverterens dæksel, og fjern dækslet.
3. Fjern sikringerne fra pladserne på bundkortet ved at trække dem opad.
4. Indsæt nye sikringer.
5. Sæt dækslet på plads, og skru de 4 skruer i.
6. Start apparatet med ekstra forsigtighed.

Bemærk: INVGC-serien har normalt flere dele, der skal afmonteres, og kan have sikringer placeret på apparatets kabinet. Hvis sikringerne er placeret inde i enheden, skal du først skrue front- og bagpanelet og derefter bundpanelet af for at få adgang til dem. For at udskifte sikringer i dine INVGC-modeller skal du følge instruktionerne i "Udskiftning af sikring" i trin 3–6.

Alle viste billeder er kun til illustration og kan være forskellige fra det faktiske produkt. Kontakt vores kundeservicecenter for yderligere oplysninger.

Dette produkt er i overensstemmelse med Europa-Parlamentets og Rådets direktiv 2011/65/EU af 8. juni 2011 om begrænsning af anvendelsen af visse farlige stoffer i elektrisk og elektronisk udstyr (RoHS) og ændringer hertil.

WEEE-symbolet betyder, at dit produkt og dets batteri(er) i henhold til lokale love og bestemmelser skal bortskaffes separat fra husholdningsaaffald. Når dette produkt er udtjent, skal du bringe det til et indsamlingssted udpeget af de lokale myndigheder til sikker bortskaffelse eller genbrug. Separat indsamling og genanvendelse af dit produkt, dets elektriske tilbehør og dets batteri vil bidrage til at bevare naturressourcerne, beskytte menneskers sundhed og hjælpe miljøet.

GENERELLE GARANTIBETINGELSER

1. CSG S.A., med hovedkvarter i Kraków (ul. Kalwaryjska 33, 30-509 Kraków, Poland), i det følgende kaldet garanten, garanterer den korrekte og fejlfri drift af produktet i hele garantiperioden.
2. Garantiperioden er på 24 måneder, og regnes fra datoen for produktets levering til køberen.
3. Garantibeskyttelsens territoriale anvendelsesområde omfatter Den Europæiske Union, lande i Det Europæiske Økonomiske Samarbejdsområde, Det Forenede Kongerige, Rusland, Ukraine, Tyrkiet og Albanien.
4. Garantien udelukker-, begrænser- eller suspenderer ikke køberens rettigheder som følge af garantien for produktfejl.
5. For at benytte dig af garantien beder vi dig kontakte sælgeren på e-mail-adressen: support@greencell.global. Behandlingsprocessen vil blive fremskyndet af en udfyldt klageformular, der kan findes på: greencell.global.
6. Garanten informerer køberen om udfaldet af garantikravets behandling (dvs. dettes godkendelse eller afvisning) inden for 14 dage efter modtagelsen af produktet. Hvis Garanten anerkender klagens rigtighed, vil Garanten fjerne produktets defekt eller erstatte det defekte produkt med et produkt uden defekter inden for 14 dage fra datoen for køberens underretning om klagens berettigelse. Garanten beslutter, hvordan reklamationen skal behandles, hvis muligt under hensyntagen til køberens ønsker, som angivet i reklamationsformularen. Hvis afhjælpningen af manglerne kræver meget indsats på grund af sværhedsgraden, eller kræver yderligere aktiviteter, kan reperationsperioden forlænges Garanten vil gøre alt for at udføre reparationen så hurtigt som muligt.
7. Hvis klagen anses for berettiget, dækker garanten omkostningerne til leveringen det defekte produkt til garantens servicefacilitet, samt omkostningerne til at returnere det reparerede eller udskiftede produkt til køberen.
8. Garantens ansvar dækker kun mangler på grund af fejl i produktet.
9. Garantien dækker ikke et produkt:
   - med brudt garantisegl
   - beskadiget af eksterne faktorer (skader forårsaget af lynudladninger, overspændinger i lavspændingsinstallationen og elforsyningsnettet, spild på apparatet, brand, bevidst mekanisk eller termisk beskadigelse, etc.)
   - beskadiget som følge af forkert brug af produktet eller brug af dette i manglende overensstemmelse med brugsanvisningen;
   - beskadiget på grund af forkert tilslutning af andre perifere enheder;
   - med spor af uautoriserede reparationer, egne modifikationer eller konstruktionsændringer.

Du kan få flere oplysninger om brug, installation og vedligeholdelse af Power Inverter på vores websted greencell.global.com

SV / ANVÄNDARHANDLEDNING

ALLMÄNNA GARANTIVILLKOR

ANVÄNDARHANDLEDNING

För att säkerställa att din nya växelriktare fungerar korrekt, ger lång drifttid och livslängd ska du följa instruktionerna nedan.

SÄKERHETSREGLER

Försiktighet krävs vid användning och bortskaffande av apparaten. Felaktig användning och att inte följa nedanstående riktlinjer kan utgöra ett hot mot liv eller hälsa och egendom.

- Släng inte i eld.
- Använd inte omriktaren i närheten av brännbara föremål.
- Håll den borta från extrem värme, kyla och fukt.
- Utsätt inte invertern för temperaturer som överstiger 40 °C.
- Spraya inte med vatten under högt tryck.
- Placera enheten i en ren miljö.
- Omriktarens hölje kan bli mycket varmt vid drift med hög effekt. Se till att det finns ett luftutrymme på minst 5 cm på alla sidor av enheten.
- Håll den utom räckhåll för barn och husdjur.
- Bit inte, sug inte, krossa inte, genomborra inte, öppna inte höljet och släpp inte.
- För inte in några föremål i växelströmsuttaget, fläkten eller ventilationsöppningarna.
- Öppna inte enheten. Försök inte att reparera den på egen hand.
- Invertern genererar samma potentiellt livsfarliga växelström som ett vanligt vägguttag, hantera den med försiktighet.
- Använd de medföljande strömkablarna för att ansluta invertern till batteriet. Om 2 par medföljer, anslut båda parallellt. Annars kan en kabel bli varm och så småningom orsaka gnistor eller brand.
- Invertern har två terminaler installerade i höljet, anslut dem till batteriet eller cigarettändaruttaget med hjälp av medföljande kablar.
- Anslut inte enheter som kräver större effekt än inverterns effekt. När växelriktaren används kontinuerligt rekommenderar vi att du använder 85 % av den maximala effekten för att förlänga enhetens livslängd.
- Det kan uppstå gnistor när du ansluter enheten till batteriet, vilket är normalt. Kontrollera att det inte finns några brännbara ångor eller material i närheten innan du ansluter den.
- Använd inte invertern med batteridrivna apparater eller laddare för elverktyg som har farliga spänningar på terminalerna.
- Använd inte invertern med medicinsk utrustning.
- Om du ser några skador får du inte använda enheten.
- Var försiktig när du hanterar och gör dig av med enheten. Felaktig användning av omriktaren kan orsaka hälso- och säkerhetsrisker.

Anmärkning: En anslutning med omvänd polaritet (positiv till negativ) kan skada inverterns säkring. Skador orsakade av en omvänd polaritetsanslutning gör att garantin upphör att gälla.
I slutet av dess livslängd får du inte slänga enheten med ditt vanliga hushållsavfall. För korrekt behandling, återvinning och återanvändning ska du ta denna produkt till en anvisad insamlingsplats.

Anslutningsenheter

- Innan du ansluter en mottagningsenhet ska du ansluta växelriktaren till ett batteri eller en cigarettändare med lämpliga kablar.
- Kontrollera batterispänningen och se till att växelriktaren är korrekt vald för den.
- För att ansluta omriktaren till batteriet, anslut den röda terminalen (+) till batteriets positiva (+) tecken med hjälp av den röda kabeln. Anslut sedan den svarta terminalen (-) till batteriets negativa (-) märke med den svarta kabeln.
- För att ansluta din omriktare till cigarettändaruttaget väljer du lämplig kabel och ansluter på samma sätt: svart kabel med svart terminal och röd kabel med röd terminal.
- Dra åt locket på varje DC-terminal. Om kontaktens utformning är lämplig, använd verktyg för att dra åt skruven.
- Anslut enheten till elnätet eller USB-porten på växelriktarens hölje.

Anmärkning: När du ansluter en enhet till din inverter via cigarettändarkabeln ska du använda enheter med en effekt på högst 150 W för 12 V och högst 300 W för 24 V-uttag. Om dessa värden överskrids kan cigarettändaruttaget skadas eller säkringarna i uttagsinstallationen brista.

Användning av växelriktaren

Obs: Innan du använder växelriktaren ska du tillhandahålla en jordanslutningstråd (välj kraftig, isolerad tråd). Använd terminalen på baksidan av invertern för att ansluta till ett jordat eluttag. Om du använder ett fordonsbatteri monterar du kabeln på chassit. Om du använder ett båtbatteri monterar du kabeln på dess jordningssystem.

- Slå in växelriktaren på ON genom att växla knappen från 0 till 1.
- När den gröna lysdioden lyser kan du starta den anslutna enheten. Om det finns mer än en enhet ansluten startar du dem en efter en i korta tidsintervall.
- När du har använt växelriktaren ska du koppla bort den från strömförsörjningen.

Anmärkning: Vi rekommenderar att du använder batterier som är avsedda för cyklisk drift. Om ett larmljud för „låg batterispänning" tänds ska du omedelbart stänga av växelriktaren. När batteriet är fulladdat kan omriktaren användas igen. Om omriktaren används tillsammans med ett fordon måste du starta motorn varje gång du vill använda omriktaren.

Byte av säkringen

Följ instruktionerna nedan för att byta ut en säkring i växelriktaren på rätt sätt:

1. Koppla bort växelriktaren från en strömkälla, sätt på den och låt den ladda ur fullständigt (indikatorlamporna ska slockna).
2. Ta bort 4 skruvar från inverterkåpan och ta bort kåpan.
3. Ta bort säkringarna från facken på moderkortet genom att dra dem uppåt.
4. Sätt in nya säkringar.
5. Sätt på locket och skruva in de 4 skruvarna.
6. Starta enheten med extra försiktighet.

Anmärkning: INVGC-serien har vanligtvis fler delar som måste lossas och kan ha säkringar som sitter på apparatens hölje. Om säkringarna finns inuti enheten måste du först skruva loss fram- och bakpanelen och sedan bottenpanelen för att komma åt dem. För att byta säkringar i dina INVGC-modeller följer du sedan instruktionerna i "Byte av säkring" i steg 3–6.

Alla bilder som visas är endast för illustrationsändamål och kan skilja sig från den faktiska produkten. För mer information, kontakta vår kundtjänst.

Denna produkt uppfyller kraven i Europaparlamentets och rådets direktiv 2011/65/EU av den 8 juni 2011 om begränsning av användningen av vissa farliga ämnen i elektriska och elektroniska produkter (RoHS) och dess ändringar.

WEEE-symbolen innebär att produkten och dess batterier enligt lokala lagar och förordningar ska kasseras separat från hushållsavfallet. När den här produkten har nått slutet av sin livslängd ska du ta den till en insamlingsplats som utsetts av lokala myndigheter för säker bortskaffande eller återvinning. Separat insamling och återvinning av din produkt, dess elektriska tillbehör och dess batteri bidrar till att bevara naturresurser, skydda människors hälsa och hjälpa miljön.

ALLMÄNNA GARANTIVILLKOR

1. CSG S.A., med säte i Kraków (ul. Kalwaryjska 33, 30-509 Kraków, Poland), nedan kallad garanten, garanterar korrekt och felfri användning av produkten under hela garantiperioden.
2. Garantiperioden ska vara 24 månader och räknas från och med produkts leveransdatum till köparen.
3. Garantin gäller i hela Europeiska unionen, länder som ingår i Europeiska ekonomiska samarbetsområdet, Storbritannien, Ryssland, Ukraina, Turkiet och Albanien.
4. Garantin utesluter, begränsar eller upphäver inte köparens rättigheter till följd av produktfel inom garantin.
5. För att anmäla ett garantiärende kontakta vänligen säljaren på e-postadressen: support@greencell.global. Hanteringen av din reklamation kommer att påskyndas om du fyller i reklamationsformuläret som finns tillgängligt på: greencell.global.
6. Garanten kommer att informera köparen om hur garantiärendet behandlas (dvs. om hur det godkänns eller nekas) inom 14 dagar efter mottagandet av produkten. Om Garanten erkänner reklamationens giltighet ska Garanten avhjälpa felet i produkten eller ersätta den defekta produkten med en defekt produkt utan fel inom 14 dagar från den dagen, när köparen informerades om garantiärendets beslut. Garanten bestämmer hur reklamationen ska behandlas, om möjligt, köparens begäran som lämnats in i reklamationsformuläret. Om avlägsnandet av defekten är av hög svårighetsgrad och kräver mycket arbete eller ytterligare handlingar, kan denna period komma att förlängas och garanten kommer att se till att utföra reparationen så snart som möjligt.
7. Om reklamationsanmälan godkänns, täcker garanten kostnaderna för leverans av den defekta produkten till garantens service och kostnaderna för leverans av den reparerade eller utbytta produkten till köparen.
8. Garantens ansvar täcker endast defekter som härrör från orsakerna till själva produkten.
9. Garantin gäller inte för en produkt som:
   - har en skadad garantiplombering
   - skadats av externa orsaker (skador orsakade av åskväder, överspänningar i LV-installationen och elnätet, översvämning, brand, avsiktlig mekanisk eller termisk skada m.m.);
   - skadats på grund av felaktig användning eller ej förutsedd i bruksanvisningen;
   - skadats på grund av felaktig anslutning av kringutrustning;
   - har spår av obehöriga reparationer, obehöriga ändringar eller konstruktionsmodifikationer.

For mer informasjon om bruk, installasjon og vedlikehold av Power Inverter, besøk vår nettside greencell.global.com

NO / BRUKERVEILEDNING

GENERELLE GARANTIBETINGELSER

BRUKERVEILEDNING

Følg instruksjonene nedenfor for å sikre at din nye kraftomformer vil fungere som den skal, gi lang driftstid og levetid.

SIKKERHETSREGLER

Det kreves forsiktighet ved bruk og avhending av enheten. Feil bruk og ikke å følge retningslinjene nedenfor kan utgjøre en trussel mot liv eller helse og eiendom.

- Ikke kast på ild.
- Ikke bruk omformeren i nærheten av brennbare gjenstander.
- Hold deg unna ekstrem varme, kulde og fuktighet.
- Ikke utsett omformeren for temperaturer over 40 °C.
- Ikke spray med vann under høyt trykk.
- Plasser enheten i et rent miljø.
- Inverterhuset kan bli veldig varmt under høyeffektsdrift. Sørg for minst 5 cm luftrom på alle sider av enheten.
- Oppbevares utilgjengelig for barn og kjæledyr.
- Ikke bit, sug, knus eller pierce, ikke åpne dekselet og ikke fall.
- Ikke stikk gjenstander inn i stikkontakten, viften eller ventilasjonsåpningene.
- Ikke åpne enheten. Ikke prøv å reparere den på egen hånd.
- Omformeren genererer samme potensielt dødelige vekselstrøm som en vanlig veggkontakt, håndter med forsiktighet.
- Bruk de medfølgende strømkablene for å koble omformeren til batteriet. Hvis 2 par er inkludert, koble begge parallelt. Ellers kan en kabel bli varm og til slutt forårsake gnister eller brann.
- Omformeren har to terminaler installert i kassen, koble dem til batteriet eller sigarettennerkontakten ved hjelp av medfølgende ledninger.
- Ikke koble til enheter med nødvendig effekt større enn vekselrettereffekten. Ved kontinuerlig bruk av omformeren anbefaler vi å bruke 85 % av maksimal effekt for å forlenge enhetens levetid.
- Det kan oppstå gnister når du kobler enheten til batteriet, noe som er normalt. Før du kobler til, sørg for at det ikke er brennbare gasser eller materialer i nærheten.
- Ikke bruk omformeren med batteridrevne enheter eller ladere for elektroverktøy som har farlig spenning på polene.
- Ikke bruk omformeren med medisinsk utstyr.
- Ikke bruk enheten hvis du ser skader.
- Vær forsiktig når du håndterer og kaster enheten. Feil bruk av omformeren kan forårsake helse- og sikkerhetsfarer.

Merk: En omvendt polaritetstilkobling (positiv til negativ) kan skade omformersikringen. Skade forårsaket av en omvendt polaritet vil gjøre garantien ugyldig.

Ikke kast enheten sammen med vanlig husholdningsavfall på slutten av levetiden. For riktig behandling, gjenvinning og resirkulering, ta dette produktet til et angitt innsamlingspunkt.

Koble til enheter

- Før du kobler til en mottaksenhet, koble omformeren til et batteri eller en sigarettenner med passende ledninger.
- Kontroller batterispenningen og sørg for at omformeren er riktig valgt for den.
- For å koble omformeren til batteriet, koble til den røde terminalen (+) med batteriets positive (+)-tegnet ved hjelp av den røde kabelen. Koble deretter den svarte terminalen (-) med det negative (-) merket på batteriet med den svarte kabelen.
- For å koble omformeren til sigarettennerkontakten, velg riktig kabel og koble til på samme måte: svart kabel med svart terminal og rød kabel med rød terminal.
- Trekk til hetten på hver DC-terminal. Hvis utformingen av kontakten er egnet, bruk verktøy for å stramme skruen.
- Koble enheten til strømnettet eller USB-porten på omformerens deksel.

Merk: Når du kobler til en enhet med omformeren via sigarettennerkabelen, bruk enheter med maksimalt 150 W effekt for 12 V og maksimalt 300 W for 24 V-uttak. Hvis disse verdiene overskrides, kan sigarettennerkontakten bli skadet eller sikringene i stikkontaktinstallasjonen kan gå.

Bruk av omformeren

Merk: Før du bruker omformeren, må du sørge for en jordforbindelsesledning (velg en kraftig, isolert ledning). Bruk terminalen på baksiden av omformeren for å koble til et jordet strømuttak. Hvis du bruker et kjøretøybatteri, monter kabelen på chassiset. Hvis du bruker et båtbatteri, monter det på jordingssystemet.

- Slå omformeren PÅ ved å bytte knappen fra 0 til 1.
- Når den grønne LED-en lyser, kan du starte den tilkoblede enheten. Hvis det er mer enn én enhet tilkoblet, start dem én etter én, på kort tid.
- Etter bruk av omformeren, koble den fra strømforsyningen.

Merk: Vi anbefaler å bruke batterier designet for syklisk drift. Hvis en „lav batterispenning" alarmlyd slås på, slå av omformeren umiddelbart. Når batteriet er fulladet, kan omformeren brukes igjen. Hvis omformeren brukes med et kjøretøy, må du starte motoren hver gang for å bruke omformeren.

Skifte sikring

For å erstatte en sikring i omformeren din, følg instruksjonene nedenfor:
1. Koble omformeren fra en strømkilde, slå den på og la den utlades fullstendig (indikatorlysene skal slå seg av).
2. Fjern 4 skruer fra omformerdekselet og fjern dekselet.
3. Fjern sikringene fra sporene på hovedkortet ved å trekke dem oppover.
4. Sett inn nye sikringer.
5. Sett på dekselet og skru inn de 4 skruene.
6. Start enheten med ekstra forsiktighet.

Merk: INVGC-serien har vanligvis flere deler som må løsnes og kan ha sikringer plassert på enhetens deksel. Hvis sikringene er inne i enheten, må du først skru av front- og bakpanelet og deretter bunnpanelet for å få tilgang til dem. Deretter, for å skifte sikringer i INVGC-modellene, følg instruksjonene oppført i "Skifte sikringen" i trinn 3–6.

Dette produktet er i samsvar med europaparlaments- og rådsdirektiv 2011/65/EU av 8. juni 2011, om begrensning av bruken av visse farlige stoffer i elektrisk og elektronisk utstyr (RoHS) og dets endringer.

WEEE-symboler kan tilby produkter og desse batterier ifølge lokale lagre och förordningar som kan skilles separat fra hushållsavfallet. Når denne produkten har nått slutten av sin livslengde, kan du ta den til en innsamlingsplass som utsikter av annen informasjon for å sikre bortskaffelse eller gjenvinning. Separat innsamling og gjenvinning av ditt produkt, dess elektriske tillbehör och dess batteri bidrar til å bevara naturresurser, skydda menneskers hälsa og hjelpemiljøer.

GENERELLE GARANTIBETINGELSER

1. CSG S.A., med hovedkontoret i Kraków (ul. Kalwaryjska 33, 30-509 Kraków, Poland), heretter omtalt som Garant, garanterer korrekt og feilfri fungering av produktet gjennom hele garantiperiode.
2. Garantiperioden skal vare i 24 måneder og regnes fra og med dagen produktet utleveres til kjøperen.
3. Garantien gjelder på området til EU, landene i Det europeiske økonomiske samarbeidsområdet, Storbritannia, Russland, Ukraina, Tyrkia og Albania.
4. Garantien ekskluderer ikke, begrenser ikke og suspenderer ikke kjøperens rettigheter i forbindelse med garanti for produktfeil.
5. For å bruke garanti, vennligst kontakt selgeren via følgende e-postadresse: support@greencell.global. Håndtering av reklamasjon vil fremskyndes hvis du fyller ut et reklamasjonsskjema som er tilgjengelig på: greencell.global.
6. Garanten vil informere kjøperen om hvordan reklamasjon skal behandles under garanti (dvs. om reklamasjon godkjennes eller forkastes) innen 14 dager etter mottak av produktet. I tilfelle Garanten erkjenner gyldigheten av reklamasjonen, vil defekten til produktet fjernes av garantisten, eller det defekte produktet vil bli erstattet med et som er fri for defekter innen 14 dager fra dagen kjøperen ble informert om at reklamasjon er gyldig. Garantien bestemmer hvordan klagen skal behandles. Hvis det blir mulig, skal garanten ta hensyn til kjøperens krav oppgitt i et reklamasjonsskjema. Hvis fjerning av mangler på grunn av høy grad av kompleksitet krever mye arbeid eller ekstra aktiviteter, kan terminen forlenges. Garanten vil sørge for å fjerne mangler snarest mulig.
7. Hvis en reklamasjon godkjennes, er det garanten som skal dekke kostnader for levering av et mangelfullt produkt til garantens service og kostnader for levering av et reparert eller byttet produkt til kjøperen
8. Garanten har ansvar kun for mangler som oppstår av årsaker som ligger i et produkt.
9. Garantien dekker ikke:
   - hvis garantisegl er ødelagt;
   - et produkt som er skadet av eksterne faktorer (skade forårsaket av lyn, overspenning i lavspenningsinstallasjon og strømforsyningsnett, flom, brann, tilsiktede mekaniske og termiske skader osv.);
   - et produkt som er skadet som følge av feil bruk eller bruk som ikke stemmer overens med en bruksanvisning;
   - et produkt som er skadet på grunn av feil tilkobling av andre eksterne enheter;
   - et produkt med spor etter uautoriserte reparasjoner, uautoriserte modifikasjoner eller konstruksjonsendringer.

For mer informasjon om bruk, installasjon og vedlikehold av Power Inverter, besøk vår nettside greencell.global.com

FI / KÄYTTÖOPAS

YLEISET TAKUUEHDOT

KÄYTTÖOPAS

Varmistaaksesi, että uusi taajuusmuuttajasi toimii oikein, tarjoaa pitkän käyttöajan ja käyttöiän, noudata alla olevia ohjeita.

TURVALLISUUSSÄÄNNÖT

Laitetta käytettäessä ja hävitettäessä on noudatettava varovaisuutta. Virheellinen käyttö ja alla olevien ohjeiden noudattamatta jättäminen voi aiheuttaa vaaraa hengelle tai terveydelle ja omaisuudelle.

- Älä heitä laitetta tuleen.
- Älä käytä invertteriä syttyvien esineiden lähellä.
- Pidä laite kaukana äärimmäisestä kuumuudesta, kylmyydestä ja kosteudesta.
- Älä altista taajuusmuuttajaa yli 40 °C:n lämpötiloille.
- Älä suihkuta korkeapaineisella vedellä.
- Sijoita laite puhtaaseen ympäristöön.
- Taajuusmuuttajan kotelo voi kuumentua erittäin kuumaksi suuritehoisessa käytössä. Varmista, että laitteen kaikilla sivuilla on vähintään 5 cm ilmatilaa.
- Pidä laite lasten ja lemmikkieläinten ulottumattomissa.
- Älä pure, ime, murskaa tai lävistä, älä avaa koteloa äläkä pudota sitä.
- Älä työnnä mitään esineitä verkkopistorasiaan, tuulettimeen tai tuuletusaukkoihin.
- Älä avaa laitetta. Älä yritä korjata sitä itse.
- Invertteri tuottaa samaa mahdollisesti tappavaa vaihtovirtaa kuin tavallinen seinäpistorasia, käsittele sitä varoen.
- Käytä mukana toimitettuja virtajohtoja invertterin ja akun yhdistämiseen. Jos mukana on 2 paria, kytke molemmat rinnakkain. Muuten kaapeli voi kuumentua ja aiheuttaa lopulta kipinöitä tai tulipalon.
- Invertterissä on kaksi koteloon asennettua liitintä, liitä ne akkuun tai tupakansytytinpistorasiaan mukana toimitetuilla johdoilla.
- Älä liitä laitteita, joiden tarvitsema teho on suurempi kuin invertterin teho. Kun invertteriä käytetään jatkuvasti, suosittelemme käyttämään 85 % maksimitehosta laitteen käyttöiän pidentämiseksi.
- Kipinöitä voi esiintyä, kun laite liitetään akkuun, mikä on normaalia. Varmista ennen kytkemistä, ettei lähellä ole syttyviä höyryjä tai materiaaleja.
- Älä käytä invertteriä sellaisten akkukäyttöisten laitteiden tai sähkötyökalujen latureiden kanssa, joiden liittimissä on vaarallisia jännitteitä.
- Älä käytä invertteriä lääketieteellisten laitteiden kanssa.
- Jos näet vaurioita, älä käytä laitetta.
- Ole varovainen käsitellessäsi ja hävittäessäsi laitetta. Invertterin virheellinen käyttö voi aiheuttaa terveys- ja turvallisuusriskejä.

Huomautus: Käänteinen napaisuusliitäntä (positiivinen negatiiviseen) voi vahingoittaa invertterin sulaketta. Käänteisen napaisuuden kytkennän aiheuttama vaurio mitätöi takuun.

Älä hävitä laitetta sen käyttöiän päätyttyä tavallisen talousjätteen mukana. Asianmukaista käsittelyä, hyödyntämistä ja kierrätystä varten vie tämä tuote nimettyyn keräyspisteeseen.

Liitäntälaitteet

- Ennen vastaanottolaite kytkemistä kytke invertteri akkuun tai tupakansytyttimeen sopivilla johdoilla.
- Tarkista akun jännite ja varmista, että invertteri on valittu oikein.
- Jos haluat liittää invertterin akkuun, yhdistä punainen liitin (+) akun positiiviseen (+) merkkiin punaisella kaapelilla. Liitä sitten musta liitin (-) akun negatiiviseen (-) merkkiin mustalla kaapelilla.
- Jos haluat kytkeä invertterin tupakansytytinliitäntään, valitse sopiva kaapeli ja kytke samalla tavalla: musta kaapeli mustaan napaan ja punainen kaapeli punaiseen napaan.
- Kiristä kunkin DC-liittimen korkki. Jos liittimen rakenne on sopiva, kiristä ruuvi työkalulla.
- Kytke laite invertterin kotelossa olevaan verkko- tai USB-porttiin.

Huomautus: Kun kytket laitteen invertteriin tupakansytytinkaapelin kautta, käytä laitteita, joiden teho on enintään 150 W 12 V:n pistorasioissa ja enintään 300 W 24 V:n pistorasioissa. Jos nämä arvot ylittyvät, tupakansytyttimen pistorasia voi vaurioitua tai pistorasiaan asennetut sulakkeet voivat räjähtää.

Invertterin käyttö

Huomautus: Ennen kuin käytät invertteriä, hanki maadoitusliitäntäjohto (valitse raskas, eristetty johto). Käytä invertterin takaosassa olevaa liitäntää maadoitettuun pistorasiaan kytkemiseen. Jos käytät ajoneuvon akkua, kiinnitä kaapeli alustaan. Jos käytät veneen akkua, kiinnitä se sen maadoitusjärjestelmään.

- Kytke invertteri päälle kytkemällä painike 0:sta 1:een.
- Kun vihreä LED syttyy, voit käynnistää liitetyn laitteen. Jos kytkettyjä laitteita on useampi kuin yksi, käynnistä ne yksi kerrallaan lyhyin aikavälein.
- Kun olet käyttänyt invertteriä, irrota se virtalähteestä.

Huomautus: Suosittelemme käyttämään sykliseen käyttöön suunniteltuja akkuja. Jos hälytysääni „alhainen akkujännite" syttyy, kytke invertteri välittömästi pois päältä. Kun akku on ladattu täyteen, invertteriä voidaan käyttää uudelleen. Jos invertteriä käytetään ajoneuvon kanssa, moottori on käynnistettävä joka kerta, kun invertteriä käytetään.

Sulakkeen vaihtaminen

Voit vaihtaa sulakkeen invertterissäsi oikein noudattamalla alla olevia ohjeita:

1. Irrota invertteri virtalähteestä, kytke se päälle ja anna sen purkautua kokonaan (merkkivalojen pitäisi sammua).
2. Irrota 4 ruuvia invertterin kannesta ja irrota kansi.
3. Poista sulakkeet emolevyn paikoista vetämällä niitä ylöspäin.
4. Aseta uudet sulakkeet paikalleen.
5. Aseta kansi paikalleen ja kierrä 4 ruuvia sisään.
6. Käynnistä laite erityisen varovaisesti.

Huomautus: INVGC-sarjassa on yleensä enemmän irrotettavia osia, ja sulakkeet saattavat sijaita laitteen kotelossa. Jos sulakkeet ovat laitteen sisällä, sinun on irrotettava ensin etu- ja takapaneeli ja sitten alapaneeli, jotta pääset käsiksi niihin. Jos haluat vaihtaa sulakkeet INVGC-malleissasi, noudata sitten kohdassa "Sulakkeen vaihtaminen" vaiheissa 3–6 lueteltuja ohjeita.

Kaikki kuvat ovat vain havainnollistamistarkoituksessa, ja ne voivat poiketa todellisesta tuotteesta. Lisätietoja saat ottamalla yhteyttä asiakaspalvelukeskukseemme.

Tämä tuote on tiettyjen vaarallisten aineiden käytön rajoittamisesta sähkö- ja elektroniikkalaitteissa 8. kesäkuuta 2011 annetun Euroopan parlamentin ja neuvoston direktiivin 2011/65/EU ja sen muutosten mukainen.

WEEE-symboli tarkoittaa, että paikallisten lakien ja määräysten mukaan tuote ja sen akku(t) on hävitettävä erillään kotitalousjätteestä. Kun tämän tuotteen käyttöikä päättyy, vie se paikallisten viranomaisten osoittamaan keräyspisteeseen turvallista hävittämistä tai kierrätystä varten. Tuotteen, sen sähköisten lisävarusteiden ja akun erilliskeräys ja kierrätys auttaa säästämään luonnonvaroja, suojelemaan ihmisten terveyttä ja auttamaan ympäristöä.

YLEISET TAKUUEHDOT

1. CSG S.A., jonka kotipaikka on Krakovassa (ul. Kalwaryjska 33, 30-509 Kraków, Poland), jäljempänä "takaaja", takaa tuotteen oikean ja häiriöttömän toiminnan koko takuuaikana.
2. Takuu kestää 24 kuukautta, ja se lasketaan tuotteen toimituspäivästä ostajalle.
3. Takuusuojan alueellinen soveltamisala kattaa Euroopan unionin alueen, Euroopan talousalueen maat, Yhdistyneen kuningaskunnan, Venäjä, Ukraina, Turkki ja Albania.

4. Takuu ei sulje pois, rajoita tai keskeytä ostajan oikeuksia, jotka johtuvat tuotevirheiden takuusta.
5. Jotta voit hyödyntää takuuta, ota yhteyttä myyjään käyttämällä sähköpostiosoitetta: support@greencell.global. Valitusten käsittelyprosessia nopeutetaan täyttämällä valituslomake, joka on saatavana osoitteesta greencell.global.
6. Takaaja ilmoittaa ostajalle takuuvaatimuksen käsittelymenetelmästä (ts. sen tunnustamisesta tai epäämisestä) 14 päivän kuluessa tuotteen vastaanottamisesta. Jos takaaja tunnustaa valituksen oikeutuksen, takaaja poistaa tuotteen virheen tai korvaa viallisen tuotteen virheettömällä 14 päivän kuluessa siitä, kun ostajalle on ilmoitettu reklamaation oikeellisuudesta. Takaaja päättää, miten reklamaatio käsitellään, ottaen huomioon mahdollisuuksien mukaan valituslomakkeessa esitetyn ostajan pyynnön. Jos vaikeusasteesta johtuvien vikojen poistaminen vaatii paljon työtä tai lisätoimia, tätä aikaa voidaan pidentää, ja takaaja pyrkii kaikin tavoin korjaamaan korjauksen mahdollisimman pian.
7. Jos valitus katsotaan perustelluksi, takaaja kattaa viallisen tuotteen toimittamisen kustannukset takaajan palveluun ja korjatun tai vaihdetun tuotteen toimittamisen ostajalle.
8. Takaajan vastuu kattaa vain viat, jotka johtuvat tuotteeseen liittyvistä syistä.
9. Takuu ei kata tuotetta:
- rikkoutuneella takuutiivisteellä;
- joka on vahingoittunut ulkoisilla tekijöillä (salaman aiheuttamat vauriot, ylijännitteet tasasähköasennuksessa ja virtalähteessä, tulvat, tulipalo, tahalliset mekaaniset ja lämpövahingot jne.);
- joka on vahingoittunut väärän tai käyttöohjeen vastaisen käytön seurauksena;
- joka on vahingoittunut muiden oheislaitteiden väärän kytkennän vuoksi;
- jossa on jälkiä luvattomista korjauksista, luvattomista muutoksista tai suunnittelumuutoksista.

Lisätietoa invertterin käytöstä, asennuksesta ja huollosta saat verkkosivuiltamme greencell.global.com.

BG / РЪКОВОДСТВО ЗА ПОТРЕБИТЕЛЯ

ОБЩИ ГАРАНЦИОННИ УСЛОВИЯ

НАСОКИ ЗА ПОЛЗВАТЕЛЯ

За да сте сигурни, че вашият нов инвертор на енергия ще работи правилно, ще осигури дълго време на работа и продължителност на живота, следвайте инструкциите по-долу.

ПРАВИЛА ЗА БЕЗОПАСНОСТ

Изисква се повишено внимание при използването и изхвърлянето на устройството. Неправилната употреба и неспазването на указанията по-долу може да представлява заплаха за живота или здравето и имуществото.
- Не хвърляйте устройството в огън.
- Не използвайте инвертора в близост до запалими предмети.
- Съхранявайте далеч от екстремна топлина, студ и влага.
- Не излагайте инвертора на температури, надвишаващи 40 °C.
- Не пръскайте с вода под високо налягане.
- Поставете устройството в чиста среда.
- Корпусът на инвертора може да стане много горещ при работа с висока мощност. Осигурете поне 5 cm въздушно пространство от всички страни на устройството.
- Съхранявайте устройството на място, недостъпно за деца и домашни любимци.
- Не хапете, не смучете, не мачкайте и не пробождайте, не отваряйте корпуса и не го изпускайте.
- Не поставяйте никакви предмети в отворите на променливотоковия изход, вентилатора или вентилационните отвори.
- Не отваряйте устройството. Не се опитвайте да го ремонтирате сами.
- Инверторът генерира същата потенциално смъртоносна променлива енергия като нормален стенен контакт, боравете с него с повишено внимание.
- Използвайте доставените захранващи кабели, за да свържете инвертора с батерията. Ако в комплекта са включени 2 чифта, свържете и двата паралелно. В противен случай някой от кабелите може да се нагрее и в крайна сметка да предизвика искри или пожар.
- Инверторът има два терминала, монтирани в корпуса, свържете ги с акумулатора или с гнездото за запалка с помощта на доставените кабели.
- Не свързвайте устройства с необходима мощност, по-голяма от мощността на инвертора. Когато използвате инвертора продължително, препоръчваме да използвате 85% от максималната мощност, за да удължите живота на устройството.
- Възможно е да се появят искри при свързването на устройството към батерията, което е нормално. Преди свързване се уверете, че наблизо няма запалими изпарения или материали.
- Не използвайте инвертора с устройства, работещи с батерии, или зарядни устройства за електрически инструменти, които имат опасни напрежения на клемите.
- Не използвайте инвертора с медицинско оборудване.
- Ако забележите някакви повреди, не използвайте устройството.
- Бъдете внимателни, когато боравите с устройството и го изхвърляте. Неправилната употреба на инвертора може да доведе до опасности за здравето и безопасността.

Забележка: Свързването с обратна полярност (положителна към отрицателна) може да повреди предпазителя на инвертора. Повредите, причинени от свързване с обратна полярност, ще доведат до отпадане на гаранцията.

В края на полезния му живот не изхвърляйте устройството заедно с обикновените битови отпадъци. За правилно третиране, оползотворяване и рециклиране, занесете този продукт в определен пункт за събиране.

Свързване на устройства

- Преди да свържете приемащо устройство, свържете инвертора към батерия или запалка с помощта на подходящи проводници.
- Проверете напрежението на акумулатора и се уверете, че инверторът е правилно избран за него.
- За да свържете инвертора към батерията, свържете червената клема (+) с положителния знак (+) на батерията с помощта на червения кабел. След това свържете черната клема (-) с отрицателния знак (-) на батерията с помощта на черния кабел.
- За да свържете инвертора към гнездото на запалката, изберете подходящия кабел и го свържете по същия начин: черния кабел с черната клема и червения кабел с червената клема.
- Затегнете капачката на всяка клема за постоянен ток. Ако конструкцията на съединителя е подходяща, използвайте инструменти, за да затегнете винта.
- Включете устройството към електрическата мрежа или USB порта на корпуса на инвертора.

Забележка: Когато свързвате устройство с вашия инвертор чрез кабела на запалката, използвайте устройства с максимална мощност 150 W за 12 V и максимална мощност 300 W за 24 V гнезда. Ако тези стойности бъдат превишени, гнездото за запалка може да се повреди или предпазителите в гнездото да се взривят.

Използване на инвертора

Забележка: Преди да използвате инвертора, осигурете заземяващ свързващ проводник (изберете здрав, изолиран проводник). Използвайте клемата на гърба на инвертора, за да се свържете към заземен електрически контакт. Ако използвате автомобилен акумулатор, монтирайте кабела върху шасито. Ако използвате акумулатор на лодка, монтирайте го на заземителната й система.

- Включете инвертора, като превключите бутона от 0 на 1.
- Когато зеленият светодиод светне, можете да стартирате свързаното устройство. Ако са свързани повече от едно устройство, стартирайте ги едно по едно, през кратки интервали от време.
- След като използвате инвертора, изключете го от електрическата мрежа.

Забележка: Препоръчваме ви да използвате батерии, предназначени за циклична работа. Ако се включи алармен звук „ниско напрежение на батерията", незабавно изключете инвертора. Когато батерията се зареди напълно, инверторът може да се използва отново. Ако инверторът се използва с автомобил, трябва да стартирате двигателя всеки път, за да използвате инвертора.

Смяна на предпазителя

За да подмените правилно предпазителя във вашия инвертор, следвайте инструкциите по-долу:

1. Изключете инвертора от източника на захранване, включете го и го оставете да се разреди напълно (индикаторните светлини трябва да угаснат).
2. Отстранете 4 винта от капака на инвертора и свалете капака.
3. Извадете предпазителите от гнездата на дънната платка, като ги издърпате нагоре.
4. Поставете нови предпазители.
5. Поставете капака и завийте 4-те винта.
6. Стартирайте устройството с повишено внимание.

Забележка: Сериите INVGC обикновено имат повече части, които трябва да се отделят, и може да имат предпазители, разположени върху корпуса на устройството. Ако предпазителите се намират вътре в устройството, за да получите достъп до тях, трябва първо да отвиете предния и задния панел, а след това и долния панел. След това, за да смените предпазителите във вашите модели INVGC, следвайте инструкциите, изброени в „Смяна на предпазителя" в стъпки 3–6.

Всички показани снимки са само с илюстративна цел и може да се различават от действителния продукт. За повече информация се свържете с нашия център за обслужване на клиенти.

Този продукт е в съответствие с Директива 2011/65/ЕС на Европейския парламент и на Съвета от 8 юни 2011 г. относно ограничението на употребата на определени опасни вещества в електрическото и електронното оборудване (RoHS) и нейните изменения.

Символът WEEE означава, че съгласно местните закони и разпоредби вашият продукт и неговата(ите) батерия(и) трябва да се изхвърлят отделно от битовите отпадъци. Когато този продукт достигне края на експлоатационния си живот, занесете го в пункт за събиране, определен от местните власти, за безопасно изхвърляне или рециклиране. Разделното събиране и рециклиране на вашия продукт, неговите електрически аксесоари и батерията му ще спомогне за опазването на природните ресурси, ще защити човешкото здраве и ще помогне на околната среда.

ОБЩИ ГАРАНЦИОННИ УСЛОВИЯ

1. CSG S.A. със седалище в Краков (ул. Калварийска 33, 30-509 Краков, Полша), наричано по-долу Гарант, гарантира правилното и безаварийно действие на продукта в рамките на целия гаранционен срок.
2. Гаранционният период е с продължителност 24 месеца и започва да тече от датата на издаване на продукта на Купувача.
3. Териториалният обхват на действие на гаранционната защита включва територията на Европейския съюз, страните-членки на Европейското икономическо пространство, Великобритания, Русия, Украйна, Турция и Албания.
4. Гаранцията не изключва, не ограничава и не прекратява правата на Купувача, произтичащи от гаранцията на продукта за дефекти.
5. За да се възползвате от гаранцията, трябва да се свържете с продавача посредством електронния адрес: support@greencell.global. Вашето заявление ще бъде обслужено по-бързо, ако попълните формуляра за рекламация, достъпен на адрес: greencell.global.
6. Гарантът ще информира Купувача за начина на разглеждане на рекламацията по гаранцията (т.е. за признаването й или отказа от признаването й) в срок от 14 дни от получаване на продукта. При признаване на основателността на подадената рекламация от страна на Гаранта, дефектът на продукта ще бъде отстранен от Гаранта или дефектният продукт ще бъде заменен с такъв без дефекти в рамките на 14 дни от датата на информиране на Купувача за основателността на рекламацията. Гарантът решава как ще бъде разгледана рекламацията, като по възможност взема предвид искането на Купувача, заявено във формуляра за рекламация. Ако отстраняването на дефектите изисква големи трудови разходи или допълнителни действия поради степента на сложност, този срок може да бъде удължен, като Гарантът ще положи всички усилия да извърши ремонта във възможно най-кратък срок.
7. При признаване на основателността на подадената рекламация, Гарантът поема разноските по доставката на неизправния продукт в сервиз на Гаранта и разходите за връщане на ремонтирания или заменен продукт на Купувача.
8. Отговорността на Гаранта включва само дефектите, възникнали по причини, съществуващи в продукта.
9. Гаранцията не включва продукт:
   - с нарушена гаранционна пломба;
   - повреден от външни фактори (повреди, възникнали в резултат на атмосферни електростатични заряди, пренапрежения, възникнали в инсталацията за ниско напрежение и в захранващата мрежа, наводнение, пожар, умишлени механични и термични повреди и др.);
   - повреден в резултат на неправилна или несъответстваща на инструкцията за експлоатация употреба;
   - повреден в резултат от неправилно включване на други периферни устройства;
   - със следи от извършен неоторизиран ремонт, самоволни преработки или конструктивни изменения.

За повече информация относно използването, инсталирането и поддръжката на инвертора, посетете нашия уебсайт greencell.global.com

RO / GHIDUL UTILIZATORULUI

CONDIȚII GENERALE DE GARANȚIE

GHIDUL UTILIZATORULUI

Pentru a vă asigura că noul dvs. invertor de putere va funcționa corect, va oferi o durată de funcționare și o durată de viață îndelungată, urmați instrucțiunile de mai jos.

REGULI DE SIGURANȚĂ

Este necesară prudență în timpul utilizării și eliminării dispozitivului. Utilizarea incorectă și nerespectarea indicațiilor de mai jos pot reprezenta o amenințare pentru viață sau sănătate și bunuri.

- Nu aruncați în foc.
- Nu utilizați invertorul în apropierea obiectelor inflamabile.
- Păstrați-l departe de căldură, frig și umiditate extreme.
- Nu expuneți invertorul la temperaturi care depășesc 40 °C.
- Nu pulverizați cu apă sub presiune ridicată.
- Așezați aparatul într-un mediu curat.
- Carcasa invertorului se poate încălzi foarte tare în cazul funcționării la putere mare. Asigurați un spațiu de aer de cel puțin 5 cm pe toate laturile dispozitivului.
- Țineți-l departe de accesul copiilor și al animalelor de companie.
- Nu mușcați, nu sugeți, nu striviți și nu străpungeți, nu deschideți carcasa și nu o scăpați.
- Nu introduceți niciun obiect în priza de curent alternativ, în ventilator sau în orificiile de aerisire.
- Nu deschideți dispozitivul. Nu încercați să îl reparați pe cont propriu.
- Invertorul generează aceeași putere CA potențial letală ca o priză de perete normală, manevrați-l cu prudență.
- Utilizați cablurile de alimentare furnizate pentru a conecta invertorul cu bateria. Dacă sunt incluse 2 perechi, conectați-le pe ambele în paralel. În caz contrar, un cablu se poate încinge și, în cele din urmă, poate provoca scântei sau incendii.
- Invertorul are două terminale instalate în carcasă, conectați-le la baterie sau la priza de brichetă cu ajutorul cablurilor furnizate.
- Nu conectați dispozitive cu o putere necesară mai mare decât puterea invertorului. În cazul utilizării continue a invertorului, vă recomandăm să utilizați 85% din puterea maximă pentru a prelungi durata de viață a dispozitivului.
- Este posibil să apară scântei la conectarea unității la baterie, ceea ce este normal. Înainte de conectare, asigurați-vă că în apropiere nu există vapori sau materiale inflamabile.
- Nu utilizați invertorul cu dispozitive cu baterii sau încărcătoare pentru unelte electrice care au tensiuni periculoase la borne.
- Nu utilizați invertorul cu echipamente medicale.
- Dacă observați orice deteriorare, nu utilizați aparatul.
- Fiți atenți la manipularea și eliminarea dispozitivului. Utilizarea incorectă a invertorului poate cauza pericole pentru sănătate și siguranță.

Notă: O conexiune cu polaritate inversă (de la pozitiv la negativ) poate deteriora siguranța invertorului. Daunele cauzate de o conexiune cu polaritate inversă vor invalida garanția.

La sfârșitul duratei sale de viață utilă, nu aruncați aparatul împreună cu deșeurile menajere obișnuite. Pentru o tratare, recuperare și reciclare corespunzătoare, duceți acest produs la un punct de colectare desemnat.

Conectarea dispozitivelor

- Înainte de a conecta un dispozitiv de recepție, conectați invertorul la o baterie sau la o brichetă cu ajutorul firelor corespunzătoare.
- Verificați tensiunea bateriei și asigurați-vă că invertorul este selectat corespunzător pentru aceasta.
- Pentru a conecta invertorul la baterie, conectați borna roșie (+) cu semnul pozitiv (+) al bateriei cu ajutorul cablului roșu. Apoi, conectați borna neagră (-) cu semnul negativ (-) al bateriei cu ajutorul cablului negru.
- Pentru a conecta invertorul la priza brichetei, selectați cablul corespunzător și conectați-l în același mod: cablul negru cu borna neagră și cablul roșu cu borna roșie.
- Strângeți capacul de pe fiecare terminal de curent continuu. În cazul în care designul conectorului este adecvat, utilizați unelte pentru a strânge șurubul.
- Conectați dispozitivul la rețeaua electrică sau la portul USB de pe carcasa invertorului.

Notă: Atunci când conectați un dispozitiv la invertor prin intermediul cablului de brichetă, utilizați dispozitive cu o putere maximă de 150 W pentru prize de 12 V și de maximum 300 W pentru prize de 24 V. Dacă aceste valori sunt depășite, priza brichetei poate fi deteriorată sau siguranțele din instalația prizei pot exploda.

Utilizarea invertorului

Notă: Înainte de a utiliza invertorul, asigurați un cablu de conectare la masă (alegeți un cablu izolat, de înaltă rezistență). Folosiți borna de pe partea din spate a invertorului pentru a vă conecta la o priză cu împământare. Dacă utilizați o baterie de vehicul, montați cablul pe șasiu. Dacă utilizați o baterie de barcă, montați-l pe sistemul de împământare al acesteia.

- Porniți invertorul prin comutarea butonului de la 0 la 1.
- Când LED-ul verde se aprinde, puteți porni dispozitivul conectat. Dacă sunt conectate mai multe dispozitive, porniți-le unul câte unul, în spații scurte de timp.
- După utilizarea invertorului, deconectați-l de la sursa de alimentare.

Notă: Vă recomandăm să folosiți baterii concepute pentru funcționare ciclică. Dacă se declanșează un sunet de alarmă „tensiune scăzută a bateriei", opriți imediat invertorul. Când bateria este complet încărcată, invertorul poate fi utilizat din nou. Dacă invertorul este utilizat cu un vehicul, trebuie să porniți motorul de fiecare dată pentru a utiliza invertorul.

Înlocuirea siguranței

Pentru a înlocui corect o siguranță din invertor, urmați instrucțiunile de mai jos:

1. Deconectați invertorul de la o sursă de alimentare, porniți-l și lăsați-l să se descarce complet (luminile indicatoare ar trebui să se stingă).
2. Îndepărtați 4 șuruburi de pe capacul invertorului și scoateți capacul.
3. Scoateți siguranțele din fantele de pe placa de bază, trăgându-le în sus.
4. Introduceți siguranțe noi.
5. Așezați capacul și înșurubați cele 4 șuruburi.
6. Porniți dispozitivul cu precauție sporită.

Notă: Seria INVGC are de obicei mai multe piese care trebuie detașate și poate avea siguranțe situate pe carcasa dispozitivului. Dacă siguranțele se află în interiorul dispozitivului, trebuie să deșurubați mai întâi panoul din față și cel din spate și apoi panoul de jos pentru a le accesa. Apoi, pentru a înlocui siguranțele la modelele INVGC, urmați instrucțiunile enumerate la „Înlocuirea siguranțelor" în pașii 3–6.

Toate imaginile prezentate sunt doar în scop ilustrativ și pot fi diferite de produsul real. Pentru mai multe informații, contactați centrul nostru de servicii pentru clienți.

Acest produs este în conformitate cu Directiva 2011/65/UE a Parlamentului European și a Consiliului din 8 iunie 2011 privind restricțiile de utilizare a anumitor substanțe periculoase în echipamentele electrice și electronice (RoHS) și cu modificările acesteia.

Simbolul DEEE înseamnă că, în conformitate cu legile și reglementările locale, produsul dvs. și bateria (bateriile) acestuia trebuie eliminate separat de deșeurile menajere. Când acest produs ajunge la sfârșitul duratei de viață, duceți-l la un punct de colectare desemnat de autoritățile locale pentru a fi eliminat sau reciclat în siguranță. Colectarea și reciclarea separată a produsului dvs., a accesoriilor sale electrice și a bateriei sale va contribui la conservarea resurselor naturale, la protejarea sănătății umane și la protejarea mediului înconjurător.

CONDIȚII GENERALE DE GARANȚIE

1. CSG S.A., cu sediul la Cracovia (ul. Kalwaryjska 33, 30-509 Kraków, Poland), denumită în continuare Garant, garantează funcționarea corectă și fără avarii a produsului pe toată durata garanției.
2. Perioada de garanție are o durată de 24 de luni și se calculează de la data livrării produsului la Cumpărător.
3. Domeniul teritorial de aplicare a protecției de garanție acoperă teritoriul Uniunii Europene, țările din Spațiul Economic European, Regatul Unit, Rusia, Ucraina, Turcia și Albania.
4. Garanția nu exclude, nu limitează, nici nu suspendă drepturile Cumpărătorului care rezultă din garanția pentru defectele produsului.
5. Pentru a beneficia de garanție, vă rugăm să contactați vânzătorul la adresa de e-mail: support@greencell.global. Deservirea reclamației va fi accelerată prin completarea formularului de reclamație disponibil la adresa: greencell.global.
6. Garantul va informa Cumpărătorul cu privire la metoda de deservire a garanției (adică recunoașterea sau refuzul acesteia) în termen de 14 zile de la primirea produsului. În cazul în care Garantul recunoaște că reclamația este justă, defectul produsului va fi înlăturat de către Garantul sau produsul defect va fi înlocuit cu unul fără defecte în termen de 14 zile de la data informării Cumpărătorului cu privire la valabilitatea reclamației. Garantul decide modul în care va fi tratată reclamația, produsului luând în considerare, dacă este posibil, cererea cumpărătorului notificată în formularul de reclamație. Dacă îndepărtarea defectelor necesită un volum mare de muncă sau activități suplimentare datorate gradului de dificultate perioadă poate fi prelungită, dar Garantul va depune toate eforturile pentru a efectua reparația în cel mai scurt timp posibil.
7. În cazul în care reclamația este considerată justificată, Garantul acoperă costurile livrării produsului defect la service-ul Garantului și costurile returnării la Cumpărător a produsului reparat sau înlocuit.
8. Răspunderea Garantului acoperă numai defectele care rezultă din cauze care constau în produs.
9. Garanția nu acoperă produsul:
   - cu un sigiliu de garanție rupt;
   - deteriorat de factori externi (avarii cauzate de descărcări atmosferice, supratensiuni în instalația de joasă tensiune și rețeaua de alimentare cu energie electrică, inundații, incendiu, avarii deliberate mecanice și termice etc.);
   - deteriorat ca urmare a utilizării incorecte sau neconforme cu instrucțiunile de utilizare;
   - deteriorat din cauza conexiunii necorespunzătoare a altor dispozitive periferice;
   - cu urme de reparații, modificări neautorizate sau modificări de construcție.

Pentru mai multe informații despre utilizarea, instalarea și întreținerea invertorului de putere, vizitați site-ul nostru web greencell.global.com.

RU / РУКОВОДСТВО ПОЛЬЗОВАТЕЛЯ

ОБЩИЕ УСЛОВИЯ ГАРАНТИИ

РУКОВОДСТВО ПОЛЬЗОВАТЕЛЯ

Для того чтобы ваш новый инвертор работал правильно, обеспечивал длительную работу и срок службы, следуйте приведенным ниже инструкциям.

ПРАВИЛА БЕЗОПАСНОСТИ

При использовании и утилизации устройства необходимо соблюдать осторожность. Неправильное использование и несоблюдение приведенных ниже инструкций может представлять угрозу для жизни или здоровья и имущества.

- Не бросайте в огонь.
- Не используйте инвертор вблизи легковоспламеняющихся предметов.
- Храните вдали от сильной жары, холода и влаги.
- Не подвергайте инвертор воздействию температуры, превышающей 40 °C.
- Не распыляйте воду под высоким давлением.
- Поместите устройство в чистую среду.
- Корпус инвертора может сильно нагреваться при работе на высокой мощности. Обеспечьте воздушное пространство не менее 5 см со всех сторон устройства.
- Храните в недоступном для детей и домашних животных месте.
- Не кусайте, не сосите, не раздавливайте и не прокалывайте, не открывайте корпус и не роняйте.
- Не вставляйте никакие предметы в розетку переменного тока, вентиляторы или вентиляционные отверстия.
- Не открывайте устройство. Не пытайтесь ремонтировать его самостоятельно.
- Инвертор вырабатывает такую же потенциально смертельную мощность переменного тока, как и обычная розетка, обращайтесь с ним осторожно.
- Для подключения инвертора к батарее используйте прилагаемые кабели питания. Если в комплект входят 2 пары, подключите обе параллельно. В противном случае кабель может нагреться и в конечном итоге вызвать искрение или возгорание.
- На корпусе инвертора установлены две клеммы, соедините их с аккумулятором или гнездом прикуривателя с помощью входящих в комплект проводов.
- Не подключайте устройства с требуемой мощностью, превышающей мощность инвертора. При постоянном использовании инвертора рекомендуется использовать 85% от максимальной мощности, чтобы продлить срок службы устройства.
- При подключении устройства к аккумулятору возможно искрение, что является нормальным явлением. Перед подключением убедитесь, что поблизости нет легковоспламеняющихся паров или материалов.
- Не используйте инвертор с аккумуляторными устройствами или зарядными устройствами для электроинструментов, которые имеют опасное напряжение на клеммах.
- Не используйте инвертор с медицинским оборудованием.
- Если вы видите какие-либо повреждения, не используйте устройство.
- Будьте осторожны при обращении с устройством и его утилизации. Неправильное использование преобразователя может привести к угрозе здоровью и безопасности.

Примечание: Подключение обратной полярности (положительный заряд к отрицательному) может привести к повреждению предохранителя инвертора. Повреждения, вызванные подключением обратной полярности, аннулируют гарантию.
По окончании срока службы не выбрасывайте устройство вместе с обычными бытовыми отходами. Для надлежащей обработки, восстановления и утилизации отнесите это устройство в специальный пункт сбора.

Подключение устройств

- Перед подключением приёмное устройство подключите инвертор к аккумулятору или прикуривателю с помощью соответствующих проводов.
- Проверьте напряжение батареи и убедитесь, что инвертор правильно подобран для нее.
- Чтобы подключить инвертор к аккумулятору, соедините красную клемму (+) с положительным (+) знаком аккумулятора с помощью красного кабеля. Затем соедините черную клемму (-) с отрицательным (-) знаком аккумулятора с помощью черного кабеля.
- Для подключения инвертора к гнезду прикуривателя выберите соответствующий кабель и подключите его аналогичным образом: черный кабель с черной клеммой и красный кабель с красной клеммой.
- Затяните колпачок на каждой клемме постоянного тока. Если конструкция разъема подходит, используйте инструменты для затягивания винта.
- Подключите устройство к сетевому или USB-порту на корпусе инвертора.

Примечание: При подключении устройства к инвертору через кабель прикуривателя используйте устройства с мощностью не более 150 Вт для гнезд 12 В и не более 300 Вт для гнезд 24 В. Превышение этих значений может привести к повреждению гнезда прикуривателя или перегоранию предохранителей в гнезде.

Использование инвертора

Примечание: Перед использованием инвертора проложите провод заземления (выбирайте сверхпрочный изолированный провод). Используйте клемму на задней панели инвертора для подключения к заземленной розетке. Если вы используете автомобильный аккумулятор, закрепите кабель на шасси. Если вы используете лодочный аккумулятор, закрепите его на системе заземления.

- Включите инвертор, переключив кнопку с 0 на 1.
- Когда загорится зеленый светодиод, можно запускать подключенное устройство. Если подключено несколько устройств, запускайте их по очереди, через короткие промежутки времени.
- После использования инвертора отключите его от сети.

Примечание: Рекомендуется использовать батареи, предназначенные для циклической работы. Если включится звуковой сигнал „низкое напряжение батареи", немедленно выключите инвертор. После полной зарядки аккумулятора инвертор можно снова использовать. Если инвертор используется с автомобилем, то для его использования необходимо каждый раз запускать двигатель.

Замена предохранителя

Чтобы правильно заменить предохранитель в инверторе, следуйте приведенным ниже инструкциям:

1. Отключите инвертор от источника питания, включите его и дайте ему полностью разрядиться (индикаторы должны погаснуть).
2. Выкрутите 4 винта из крышки инвертора и снимите крышку.
3. Извлеките предохранители из гнезд на материнской плате, потянув их вверх.
4. Вставьте новые предохранители.
5. Установите крышку и закрутите 4 винта.
6. Запускайте устройство с особой осторожностью.

Примечание: В серии INVGC обычно больше деталей, которые необходимо отсоединять, и предохранители могут располагаться на корпусе устройства. Если предохранители находятся внутри устройства, то для доступа к ним необходимо сначала открутить переднюю и заднюю панели, а затем нижнюю панель. Затем, чтобы заменить предохранители в моделях INVGC, следуйте инструкциям, перечисленным в разделе «Замена предохранителя» в шагах 3–6.

Все представленные фотографии предназначены только для иллюстрации и могут отличаться от реального изделия. Для получения дополнительной информации свяжитесь с нашим центром обслуживания клиентов.

Данный продукт соответствует Директиве 2011/65/EU Европейского парламента и Совета от 8 июня 2011 года об ограничении использования некоторых опасных веществ в электрическом и электронном оборудовании (RoHS) и поправкам к ней.

Символ WEEE означает, что в соответствии с местными законами и правилами ваш продукт и его аккумулятор(ы) должны быть утилизированы отдельно от бытовых отходов. Когда срок службы данного изделия подойдет к концу, отнесите его в пункт сбора, назначенный местными властями, для безопасной утилизации или переработки. Раздельный сбор и переработка вашего изделия, его электрических аксессуаров и аккумулятора помогут сохранить природные ресурсы, защитить здоровье людей и помочь окружающей среде.

ОБЩИЕ УСЛОВИЯ ГАРАНТИИ

1. CSG S.A., с местонахождением в Кракове (ul. Kalwaryjska 33, 30-509 Kraków, Poland), именуемая в дальнейшем Гарантом, гарантирует правильную и безотказную работу изделия в течение всего гарантийного срока.
2. Гарантийный срок составляет 24 месяца и отсчитывается с даты доставки товара Покупателю.
3. Территориальный объем гарантийной защиты распространяется на территорию Европейского союза, стран Европейской экономической зоны, Великобританию, России, Украины, Турции и Албании.
4. Гарантия не исключает, не ограничивает и не приостанавливает права Покупателя, вытекающие из гарантии относительно дефектов изделия.
5. Чтобы воспользоваться гарантией, следует связаться с продавцом по адресу электронной почты: support@greencell.global. Процесс рассмотрения претензии по гарантии будет ускорен при заполнении формы претензии, доступной по адресу: greencell.global.
6. Гарант проинформирует Покупателя о способе рассмотрения претензии по гарантии (т.е. о ее признании или отказе) в течение 14 дней с момента получения товара. Если Гарант признает правомерность претензии, дефект товара будет устранен Гарантом или дефектный товар будет заменен на товар без дефектов в течение 14 дней с даты информирования Покупателя об обоснованности претензии. Гарант решает, как будет рассматриваться рекламация, учитывая, по возможности, просьбу Покупателя в формуляре рекламации. Если устранение дефектов из-за степени сложности требует большого объема работы или дополнительных действий, этот срок может быть продлен, причем Гарант приложит все усилия, чтобы осуществить ремонт в кратчайшие сроки.
7. Если претензия признана правомерной, Гарант покрывает расходы по доставке бракованного товара в сервисную службу Гаранта, а также расходы по доставке отремонтированного или замененного товара Покупателю.
8. Ответственность Гаранта распространяется только на дефекты, возникшие по причинам, относящимся к изделию.
9. Гарантия не распространяется на изделие:
   - с поврежденной гарантийной пломбой;
   - поврежденное от внешних факторов (повреждения от удара молнии, перенапряжения в системе и электросети, затопление, пожар, умышленные механические и термические повреждения и т. д.);
   - поврежденное в результате неправильной или несоответствующей инструкции эксплуатации;
   - поврежденное из-за неправильного подключения других периферийных устройств;
   - со следами несанкционированного ремонта, самовольных модификаций или конструктивных изменений.

Для получения дополнительной информации об использовании, установке и обслуживании инвертора питания посетите наш веб-сайт greencell.global.com

UA / ПОСІБНИК КОРИСТУВАЛЬНИКА

ЗАГАЛЬНІ УМОВИ ГАРАНТІЇ

ПОСІБНИК КОРИСТУВАННЯ

Для того щоб ваш новий інвертор живлення працював належним чином, забезпечував тривалий час роботи та термін служби, дотримуйтесь інструкцій нижче.

ПРАВИЛА БЕЗПЕКИ

Необхідна обережність під час використання та утилізації пристрою. Неправильне використання та недотримання наведених нижче інструкцій може становити загрозу життю, здоров'ю та майну.

- Не кидайте у вогонь.
- Не використовуйте інвертор поблизу легкозаймистих предметів.
- Тримайте подалі від спеки, холоду та вологи.
- Не піддавайте інвертор впливу температури, що перевищує 40 °C.
- Не розпилюйте водою під високим тиском.
- Помістіть пристрій у чисте середовище.
- Корпус інвертора може сильно нагріватися під час роботи на великій потужності. Забезпечте принаймні 5 см повітряного простору з усіх боків пристрою.
- Зберігайте в недоступному для дітей та домашніх тварин.
- Не кусайте, не смоктайте, не тисніть і не проколюйте, не відкривайте футляр і не кидайте.
- Не вставляйте жодних предметів у розетку змінного струму, вентилятор або вентиляційні отвори.
- Не відкривайте пристрій. Не намагайтеся відремонтувати його самостійно.
- Інвертор генерує таку ж потенційно смертельну потужність змінного струму, що й звичайна розетка, поводьтеся з обережністю.
- Використовуйте кабелі живлення, що додаються, для з'єднання інвертора з акумулятором. Якщо в комплекті 2 пари, з'єднайте обидві паралельно. Інакше кабель може нагрітися і в кінцевому підсумку викликати іскри або пожежу.
- Інвертор має дві клеми, встановлені в корпусі, з'єднайте їх з акумуляторною батареєю або розеткою прикурювача за допомогою проводів, що додаються.
- Не підключайте пристрої з необхідною потужністю, що перевищує потужність інвертора. При постійному використанні інвертора ми рекомендуємо використовувати 85% максимальної потужності, щоб продовжити термін служби пристрою.
- Під час підключення пристрою до акумулятора можуть виникати іскри, що є нормальним явищем. Перед підключенням переконайтеся, що поблизу немає легкозаймистих випарів або матеріалів.
- Не використовуйте інвертор з пристроями, що працюють від батарей, або зарядними пристроями для електроінструментів, на клемах яких є небезпечна напруга.
- Не використовуйте інвертор з медичним обладнанням.
- Якщо ви бачите будь-які пошкодження, не використовуйте пристрій.
- Будьте обережні при поводженні та утилізації пристрою. Неправильне використання інвертора може спричинити загрозу здоров'ю та безпеці.

Примітка: з'єднання зі зворотною полярністю (від плюса до мінуса) може пошкодити запобіжник інвертора. Пошкодження, викликані з'єднанням із зворотною полярністю, призведе до втрати гарантії.

Після закінчення терміну служби не викидайте пристрій разом із звичайними побутовими відходами. Для належної обробки, відновлення та переробки віднесіть цей виріб у визначений пункт збору.

Підключення пристроїв

- Перед підключенням приймальний пристрій підключіть інвертор до акумулятора або прикурювача за допомогою відповідних проводів.
- Перевірте напругу батареї та переконайтеся, що інвертор правильно підібраний для неї.
- Щоб підключити інвертор до акумулятора, з'єднайте червоний полюс (+) зі знаком плюса акумулятора (+) за допомогою червоного кабелю. Потім з'єднайте чорний полюс (-) з мінусовою (-) позначкою акумулятора за допомогою чорного кабелю.
- Щоб підключити інвертор до гнізда прикурювача, виберіть відповідний кабель і підключіть таким же чином: чорний кабель з чорною клемою і червоний кабель з червоною клемою.
- Затягніть ковпачок на кожній клемі постійного струму. Якщо конструкція роз'єму підходить, скористайтеся інструментами для затягування гвинта.
- Підключіть пристрій до електромережі або порту USB на корпусі інвертора.

Примітка. При підключенні пристрою до інвертора через кабель прикурювача використовуйте пристрої з максимальною потужністю 150 Вт для 12 В і максимум 300 Вт для розеток 24 В. Якщо ці значення будуть перевищені, може бути пошкоджено гніздо прикурювача або перегоріють запобіжники в розетці.

Використання інвертора

Примітка: перед використанням інвертора підключіть провід заземлення (виберіть ізольований провід для важких умов). Використовуйте роз'єм на задній панелі інвертора для підключення до заземленої розетки. Якщо ви використовуєте автомобільний акумулятор, закріпіть кабель на шасі. Якщо ви використовуєте човнову батарею, встановіть її на систему заземлення.

- Увімкніть інвертор, переключивши кнопку з 0 на 1.
- Коли загориться зелений світлодіод, ви можете запустити підключений пристрій. Якщо підключено більше одного пристрою, запускайте їх один за одним за короткий проміжок часу.
- Після використання інвертора від'єднайте його від джерела живлення.

Примітка. Ми рекомендуємо використовувати батареї, призначені для циклічної роботи. Якщо пролунає звуковий сигнал «низька напруга акумулятора», негайно вимкніть інвертор. Коли акумулятор повністю зарядиться, інвертор можна використовувати знову. Якщо інвертор використовується в автомобілі, ви повинні запускати двигун щоразу, щоб використовувати інвертор.

Заміна запобіжника

Щоб правильно замінити запобіжник у вашому інверторе, дотримуйтесь інструкцій нижче:

1. Від'єднайте інвертор від джерела живлення, увімкніть його та дайте йому повністю розрядитися (індикатори повинні згаснути).
2. Відкрутіть 4 гвинти з кришки інвертора та зніміть кришку.
3. Виміть запобіжники з гнізд на материнській платі, потягнувши їх вгору.
4. Вставте нові запобіжники.
5. Встановіть кришку та закрутіть 4 гвинти.
6. Запускайте пристрій з особливою обережністю.

Примітка. Серія INVGC зазвичай має більше деталей, які потрібно від'єднати, і можуть мати запобіжники, розташовані на корпусі пристрою. Якщо запобіжники знаходяться всередині пристрою, вам потрібно спочатку відкрутити передню та задню панель, а потім нижню панель, щоб отримати до них доступ. Потім, щоб замінити запобіжники у ваших моделях INVGC, дотримуйтесь інструкцій, наведених у розділі «Заміна запобіжника» у кроках 3–6.

Усі зображені наведені лише для ілюстрації та можуть відрізнятися від фактичного продукту. Для отримання додаткової інформації зверніться до нашого центру обслуговування клієнтів.

Цей виріб відповідає Директиві 2011/65/ЄС Європейського Парламенту та Ради від 8 червня 2011 року про обмеження використання деяких небезпечних речовин в електричному та електронному обладнанні (RoHS) та її поправок.

Символ WEEE означає, що згідно з місцевими законами та правилами ваш виріб та акумулятор (и) слід утилізувати окремо від побутових відходів. Після закінчення терміну служби цього виробу віднесіть його до пункту збору, призначеного місцевою владою, для безпечної утилізації або переробки. Роздільне збирання та переробка вашого виробу, його електричних аксесуарів та акумулятора допоможе зберегти природні ресурси, захистити здоров'я людей та навколишнє середовище.

ЗАГАЛЬНІ УМОВИ ГАРАНТІЇ

1. ТОВ «CSG» із головним офісом у Кракові (вул. Кальварийська 33, 30-509 Краків, Польща), іменована надалі Виробником, гарантує правильну та безвідмовну роботу продукту протягом гарантійного терміну.
2. Гарантійний термін триває 24 місяці і обчислюється з дати доставки товару Покупцю.
3. Територіальний діапазон гарантійного захисту охоплює територію Європейського Союзу, Європейського Економічного Простору, Великобританію, Росії, України, Туреччини та Албанії.
4. Гарантія не виключає, не обмежує і не призупиняє права Клієнта на дефекти продукту, що випливають з гарантії.
5. Для того, щоб скористатися гарантією, зв'яжіться з продавцем електронною поштою на адресу: support@greencell.global. Заповнена форма скарги, доступна за адресою: greencell.global, прискорить розгляд справи.
6. Виробник повідомить Клієнта про спосіб розгляду скарги по гарантії (тобто її прийняття або відмову) протягом 14 днів з моменту отримання продукту. Якщо Виробник приймає скаргу, дефект товару буде усунений Гарантом або замінений на товар без дефектів протягом 14 днів з дати інформування Покупця про обґрунтованість рекламації. Гарант вирішує, як буде розглядатися скарга, беручи до уваги, якщо це можливо, подані у формі скарги вимагання Клієнта. Якщо, через ступінь складності, потрібно виконати великий обсяг роботи або додаткові заходи для усунення дефектів, цей строк може бути продовжений, і Виробник докладе всіх зусиль, щоб виконати ремонт якнайшвидше.
7. Якщо скарга є виправданою, Виробник покриває витрати на доставку дефектного продукту до сервісного центру Виробника та витрати на доставку відремонтованого або заміненого продукту Клієнтові.
8. Відповідальність Виробника поширюється лише на дефекти, що виникли внаслідок причин, властивих продукту.
9. Гарантія не поширюється на продукт:
   - з ушкодженою гарантійною пломбою;
   - ушкоджений зовнішніми факторами (ушкодження викликані блискавкою, перенапруга в мережі низької напруги та електромережі, затоплення, пожежа, навмисне механічне та термічне ушкодження тощо);
   - ушкоджений внаслідок неправильної або невідповідної до інструкції експлуатації;
   - ушкоджений внаслідок неправильного підключення інших периферійних пристроїв;
   - зі слідами несанкціонованого ремонту, несанкціонованих модифікацій або змін конструкції.

Для отримання додаткової інформації про використання, встановлення та обслуговування Power Inverter відвідайте наш веб-сайт greencell.global.com

PT / GUIA DO UTILIZADOR

CONDIÇÕES GERAIS DE GARANTIA

GUIA DO UTILIZADOR

A fim de assegurar que o seu novo inversor de energia funcionará correctamente, proporcionar um longo tempo de funcionamento e de vida útil, siga as instruções abaixo.

REGRAS DE SEGURANÇA

É necessário ter cuidado durante a utilização e eliminação do dispositivo. A utilização incorrecta e o não cumprimento das directrizes abaixo indicadas pode constituir uma ameaça à vida ou à saúde e à propriedade.

- Não atirar para o fogo.
- Não utilizar o inversor perto de objectos inflamáveis.
- Manter afastado de calor extremo, frio e humidade.
- Não exponha o inversor a temperaturas superiores a 40 °C.
- Não pulverizar com água sob alta pressão.
- Colocar o aparelho num ambiente limpo.
- O invólucro do inversor pode ficar muito quente sob operação de alta potência. Assegurar pelo menos 5 cm de espaço de ar em todos os lados do aparelho.
- Manter fora do alcance de crianças e animais de estimação.
- Não morder, chupar, esmagar ou perfurar, não abrir a caixa e não cair.
- Não inserir quaisquer objectos na saída de ar condicionado, ventilador ou aberturas de ventilação.
- Não abrir o dispositivo. Não tente repará-lo por si próprio.

• O inversor gera a mesma energia CA potencialmente letal que uma tomada de parede normal, manuseie com cuidado.
• Utilize os cabos de alimentação fornecidos para ligar o inversor com a bateria. Se forem incluídos 2 pares, ligar ambos em paralelo. Caso contrário, um cabo pode ficar quente e eventualmente causar faíscas ou fogo.
• O inversor tem dois terminais instalados na caixa, ligue-os com a bateria ou a tomada de isqueiro usando os fios fornecidos.
• Não ligar dispositivos com potência requerida superior à potência do inversor. Ao utilizar o inversor continuamente, recomendamos a utilização de 85% da potência máxima para prolongar a vida útil do aparelho.
• Podem ocorrer faíscas ao ligar a unidade à bateria, o que é normal. Antes de ligar, certificar-se de que não há fumos ou materiais inflamáveis nas proximidades.
• Não utilizar o inversor com dispositivos accionados por bateria ou carregadores para ferramentas eléctricas que tenham tensões perigosas nos terminais.
• Não utilizar o inversor com equipamento médico.
• Se vir quaisquer danos, não utilize o dispositivo.
• Tenha cuidado ao manusear e eliminar o dispositivo. O uso incorrecto do inversor pode causar riscos para a saúde e segurança.

Nota: Uma ligação de polaridade inversa (positiva a negativa) pode danificar o fusível do inversor. Os danos causados por uma ligação de polaridade inversa invalidarão a sua garantia.

No fim da sua vida útil, não elimine o dispositivo com o seu lixo doméstico normal. Para um tratamento, recuperação e reciclagem adequados, leve este produto a um ponto de recolha designado.

Dispositivos de ligação

• Antes de ligar um dispositivo receptor, ligar o inversor a uma bateria ou a um isqueiro usando fios apropriados.
• Verificar a voltagem da bateria e certificar-se de que o inversor está devidamente seleccionado para a mesma.
• Para ligar o inversor à bateria, ligar o terminal vermelho (+) com o sinal positivo da bateria (+) usando o cabo vermelho. Em seguida, ligar o terminal preto (-) com a marca negativa (-) da bateria com o cabo preto.
• Para ligar o seu inversor à tomada do isqueiro, seleccione o cabo apropriado e ligue da mesma forma: cabo preto com terminal preto e cabo vermelho com terminal vermelho.
• Aperte a tampa em cada terminal DC. Se o desenho do conector for adequado, utilizar ferramentas para apertar o parafuso.
• Ligar o aparelho à rede ou à porta USB na caixa do inversor.

Nota: Ao ligar um dispositivo com o seu inversor através do cabo de isqueiro, utilize dispositivos com potência máxima de 150 W para tomadas de 12 V e máxima de 300 W para tomadas de 24 V. Se estes valores forem excedidos, a tomada do isqueiro pode ser danificada ou os fusíveis na instalação da tomada podem explodir.

Utilizar o inversor

Nota: Antes de utilizar o inversor, fornecer um fio de ligação à terra (escolher um fio resistente e isolado). Use o terminal na parte de trás do inversor para ligar a uma tomada de energia com ligação à terra. Se estiver a utilizar uma bateria de veículo, monte o cabo no chassis. Se estiver a utilizar uma bateria de barco, monte-o no seu sistema de ligação à terra.
• Ligue o inversor, ligando o botão de 0 a 1.
• Quando o LED verde se acender, pode ligar o dispositivo ligado. Se houver mais do que um dispositivo ligado, ligue-os um a um, em espaços de tempo curtos.
• Depois de utilizar o inversor, desligue-o da fonte de alimentação.

Nota: Recomendamos a utilização de baterias concebidas para funcionamento cíclico. Se um som de alarme de „baixa voltagem da bateria" se ligar, desligar imediatamente o inversor. Quando a bateria estiver completamente carregada, o inversor pode ser utilizado novamente. Se o inversor for utilizado com um veículo, é necessário ligar o motor sempre que se pretender utilizar o inversor.

Substituição do fusível

Para substituir devidamente um fusível no seu inversor, siga as instruções abaixo:
1. Desligue o seu inversor de uma fonte de energia, ligue-o, e deixe-o descarregar completamente (as luzes indicadoras devem desligar-se).
2. Retire 4 parafusos da tampa do inversor e remova a tampa.
3. Retirar os fusíveis das ranhuras da placa-mãe puxando-os para cima.
4. Inserir novos fusíveis.
5. Colocar a tampa e aparafusar nos 4 parafusos.
6. Iniciar o dispositivo com cuidado extra.

Nota: A série INVGC tem normalmente mais peças que precisam de ser destacadas e pode ter fusíveis situados no invólucro do dispositivo. Se os fusíveis estiverem dentro do dispositivo, é necessário desapertar primeiro o painel anterior e posterior e depois o painel inferior para aceder aos mesmos. Depois, para substituir os fusíveis nos seus modelos INVGC, siga as instruções listadas em "Substituição do fusível" nos passos 3–6.

Todas as imagens mostradas são apenas para fins ilustrativos e podem ser diferentes do produto real. Para mais informações, contactar o nosso centro de serviço ao cliente.

Este produto está em conformidade com a Directiva 2011/65/UE do Parlamento Europeu e do Conselho, de 8 de Junho de 2011, relativa à restrição do uso de determinadas substâncias perigosas em equipamentos eléctricos e electrónicos (RoHS) e suas alterações.

O símbolo REEE significa que, de acordo com as leis e regulamentos locais, o seu produto e a(s) sua(s) bateria(s) devem ser eliminados separadamente dos resíduos domésticos. Quando este produto atingir o seu fim de vida útil, leve-o a um ponto de recolha designado pelas autoridades locais para eliminação ou reciclagem segura. A recolha e reciclagem separada do seu produto, dos seus acessórios eléctricos e da sua bateria ajudará a conservar os recursos naturais, proteger a saúde humana e ajudar o ambiente.

CONDIÇÕES GERAIS DE GARANTIA

1. CSG S.A., com sede em Cracóvia (ul. Kalwaryjska 33, 30-509 Kraków, Poland), doravante denominado Garantidor, garante o funcionamento correto e livre de falhas do produto durante todo o período de garantia.
2. O período de garantia tem a duração de 24 meses e é contado a partir da data de entrega do produto ao Comprador.
3. O escopo territorial da proteção da garantia cobre o território da União Europeia, países do Espaço Econômico Europeu, Reino Unido, Rússia, Ucrânia, Turquia e Albânia.
4. A garantia não exclui, limita ou suspende os direitos do Comprador decorrentes da garantia para defeitos do produto.
5. Para usufruir da garantia, contate o vendedor por e-mail: support@greencell.global. O processo de tratamento de reclamações será acelerado pelo formulário de reclamação preenchido disponível em: greencell.global.
6. O Garantidor informará o Comprador sobre o método de consideração da reclamação de garantia (isto é, o seu reconhecimento ou recusa de reconhecimento) no prazo de 14 dias após a receção do produto. Se o Garantidor considerar os méritos da reclamação, o defeito do produto será removido pelo Garantidor ou o produto defeituoso será substituído por um sem defeitos no prazo de 14 dias a partir da data de informar o Comprador sobre a validade da reclamação. O Garantidor decide como a reclamação será tratada, tendo em

conta, na medida do possível, o pedido do Comprador apresentado no formulário de reclamação. Se a remoção de defeitos devido ao grau de dificuldade exigir muito trabalho ou ações adicionais, este período pode ser prolongado, o Garantidor esforçar-se-á por efetuar a reparação no mais curto espaço de tempo possível.
7. Se forem considerados os méritos da reclamação, o Garantidor pagará as despesas de entrega do produto defeituoso ao serviço do Garantidor e os custos de entrega do produto reparado ou substituído ao Comprador.
8. A responsabilidade do Garantidor cobre apenas defeitos decorrentes das razões inerentes ao produto.
9. A garantia não cobre o produto:
- com selo de garantia quebrado;
- danificado por fatores externos (danos causados por relâmpagos, picos no sistema LV e na rede, inundações, incêndios, danos mecânicos e térmicos intencionais, etc.);
- danificado por uso impróprias ou inconsistentes em relação às instruções;
- danificado por ligação imprópria de outros periféricos;
- com vestígios de reparações não autorizadas, alterações por conta própria ou transformações estruturais.

Para mais informações sobre a utilização, instalação e manutenção do Power Inverter, visite o nosso website greencell.global.com

EL / ΟΔΗΓΟΣ ΧΡΗΣΤΗ

ΓΕΝΙΚΟΊ ΌΡΟΙ ΕΓΓΎΗΣΗΣ

ΟΔΗΓΟΣ ΧΡΗΣΤΗ

Για να διασφαλίσετε ότι ο νέος σας μετατροπέας ισχύος θα λειτουργεί σωστά, θα παρέχει μεγάλο χρόνο λειτουργίας και διάρκεια ζωής, ακολουθήστε τις παρακάτω οδηγίες.

ΚΑΝΌΝΕΣ ΑΣΦΑΛΈΙΑΣ

Απαιτείται προσοχή κατά τη χρήση και την απόρριψη της συσκευής. Η λανθασμένη χρήση και η μη τήρηση των παρακάτω οδηγιών μπορεί να θέσει σε κίνδυνο τη ζωή ή την υγεία και την περιουσία.
- Μην πετάτε τη συσκευή στη φωτιά.
- Μην χρησιμοποιείτε τον μετατροπέα κοντά σε εύφλεκτα αντικείμενα.
- Κρατήστε τον μακριά από ακραία θερμότητα, κρύο και υγρασία.
- Μην εκθέτετε το μετατροπέα σε θερμοκρασίες που υπερβαίνουν τους 40 °C.
- Μην ψεκάζετε με νερό υπό υψηλή πίεση.
- Τοποθετήστε τη συσκευή σε καθαρό περιβάλλον.
- Το περίβλημα του μετατροπέα ενδέχεται να θερμανθεί πολύ σε λειτουργία υψηλής ισχύος. Εξασφαλίστε χώρο αέρα τουλάχιστον 5 cm σε όλες τις πλευρές της συσκευής.
- Φυλάξτε τη συσκευή μακριά από παιδιά και κατοικίδια ζώα.
- Μην δαγκώνετε, μην ρουφάτε, μην συνθλίβετε και μην τρυπάτε, μην ανοίγετε τη θήκη και μην την αφήνετε να πέσει.
- Μην εισάγετε αντικείμενα στην πρίζα εναλλασσόμενου ρεύματος, στον ανεμιστήρα ή στα ανοίγματα εξαερισμού.
- Μην ανοίγετε τη συσκευή. Μην προσπαθήσετε να την επισκευάσετε μόνοι σας.
- Ο μετατροπέας παράγει το ίδιο δυνητικά θανατηφόρο ρεύμα εναλλασσόμενου ρεύματος με μια κανονική πρίζα τοίχου, χειριστείτε το με προσοχή.
- Χρησιμοποιήστε τα παρεχόμενα καλώδια τροφοδοσίας για να συνδέσετε τον μετατροπέα με την μπαταρία. Εάν περιλαμβάνονται 2 ζεύγη, συνδέστε και τα δύο παράλληλα. Διαφορετικά, ένα καλώδιο μπορεί να θερμανθεί και τελικά να προκαλέσει σπινθήρες ή πυρκαγιά.
- Ο μετατροπέας διαθέτει δύο ακροδέκτες εγκατεστημένους στη θήκη, συνδέστε τους με την μπαταρία ή την πρίζα αναπτήρα χρησιμοποιώντας τα παρεχόμενα καλώδια.
- Μην συνδέετε συσκευές με απαιτούμενη ισχύ μεγαλύτερη από την ισχύ του μετατροπέα. Όταν χρησιμοποιείτε το μετατροπέα συνεχώς, συνιστούμε να χρησιμοποιείτε το 85% της μέγιστης ισχύος για να παρατείνετε τη διάρκεια ζωής της συσκευής.
- Κατά τη σύνδεση της μονάδας με την μπαταρία ενδέχεται να εμφανιστούν σπινθήρες, κάτι που είναι φυσιολογικό. Πριν από τη σύνδεση, βεβαιωθείτε ότι δεν υπάρχουν εύφλεκτες αναθυμιάσεις ή υλικά κοντά.
- Μην χρησιμοποιείτε τον μετατροπέα με συσκευές που λειτουργούν με μπαταρία ή φορτιστές για ηλεκτρικά εργαλεία που έχουν επικίνδυνες τάσεις στους ακροδέκτες.
- Μην χρησιμοποιείτε τον αντιστροφέα με ιατρικό εξοπλισμό.
- Εάν δείτε οποιαδήποτε ζημιά, μην χρησιμοποιήσετε τη συσκευή.
- Να είστε προσεκτικοί κατά το χειρισμό και την απόρριψη της συσκευής. Η εσφαλμένη χρήση του μετατροπέα μπορεί να προκαλέσει κινδύνους για την υγεία και την ασφάλεια.

Σημείωση: Μια σύνδεση με αντίστροφη πολικότητα (θετική προς αρνητική) μπορεί να προκαλέσει βλάβη στην ασφάλεια του μετατροπέα. Η ζημιά που προκαλείται από σύνδεση με αντίστροφη πολικότητα θα καταστήσει άκυρη την εγγύηση.

Στο τέλος της ωφέλιμης ζωής του, μην απορρίπτετε τη συσκευή μαζί με τα συνήθη οικιακά απορρίμματα. Για την κατάλληλη επεξεργασία, ανάκτηση και ανακύκλωση, μεταφέρετε αυτό το προϊόν σε ένα καθορισμένο σημείο συλλογής.

Σύνδεση συσκευών

- Πριν συνδέσετε μια συσκευή λήψης, συνδέστε τον μετατροπέα σε μια μπαταρία ή έναν αναπτήρα χρησιμοποιώντας κατάλληλα καλώδια.
- Επαληθεύστε την τάση της μπαταρίας και βεβαιωθείτε ότι ο μετατροπέας έχει επιλεγεί σωστά για αυτήν.
- Για να συνδέσετε τον μετατροπέα στην μπαταρία, συνδέστε τον κόκκινο ακροδέκτη (+) με το θετικό σήμα της μπαταρίας (+) χρησιμοποιώντας το κόκκινο καλώδιο. Στη συνέχεια, συνδέστε τον μαύρο ακροδέκτη (-) με το αρνητικό (-) σήμα της μπαταρίας με το μαύρο καλώδιο.
- Για να συνδέσετε τον αντιστροφέα σας στην υποδοχή του αναπτήρα, επιλέξτε το κατάλληλο καλώδιο και συνδέστε το με τον ίδιο τρόπο: μαύρο καλώδιο με τον μαύρο ακροδέκτη και κόκκινο καλώδιο με τον κόκκινο ακροδέκτη.
- Σφίξτε το καπάκι σε κάθε ακροδέκτη συνεχούς ρεύματος. Εάν ο σχεδιασμός του συνδέσμου είναι κατάλληλος, χρησιμοποιήστε εργαλεία για να σφίξετε τη βίδα.
- Συνδέστε τη συσκευή στο δίκτυο ή στη θύρα USB στο περίβλημα του μετατροπέα.

Σημείωση: Όταν συνδέετε μια συσκευή με τον αντιστροφέα σας μέσω του καλωδίου του αναπτήρα, χρησιμοποιείτε συσκευές με μέγιστη ισχύ 150 W για υποδοχές 12 V και μέγιστη ισχύ 300 W για υποδοχές 24 V. Εάν υπερβείτε αυτές τις τιμές, μπορεί να προκληθεί βλάβη στην υποδοχή του αναπτήρα ή να εκραγούν οι ασφάλειες στην εγκατάσταση της υποδοχής.

Χρήση του μετατροπέα

Σημείωση: Πριν από τη χρήση του μετατροπέα, προβλέψτε ένα καλώδιο σύνδεσης γείωσης (επιλέξτε ένα καλώδιο βαρέως τύπου με μόνωση). Χρησιμοποιήστε τον ακροδέκτη στο πίσω μέρος του μετατροπέα για να συνδεθείτε σε γειωμένη πρίζα. Εάν χρησιμοποιείτε μπαταρία οχήματος, τοποθετήστε το καλώδιο στο πλαίσιο. Εάν χρησιμοποιείτε μπαταρία σκάφους, τοποθετήστε το στο σύστημα γείωσης του σκάφους.

- Ενεργοποιήστε τον μετατροπέα ενεργοποιώντας το κουμπί από το 0 στο 1.
- Όταν ανάψει η πράσινη λυχνία LED, μπορείτε να εκκινήσετε τη συνδεδεμένη συσκευή. Εάν είναι συνδεδεμένες περισσότερες από μία συσκευές, εκκινήστε τις μία προς μία, σε μικρά χρονικά διαστήματα.
- Μετά τη χρήση του μετατροπέα, αποσυνδέστε τον από την παροχή ρεύματος.

Σημείωση: Συνιστούμε να χρησιμοποιείτε μπαταρίες σχεδιασμένες για κυκλική λειτουργία. Εάν ενεργοποιηθεί ο ήχος συναγερμού „χαμηλή τάση μπαταρίας", απενεργοποιήστε αμέσως τον αντιστροφέα. Όταν η μπαταρία φορτιστεί πλήρως, ο αντιστροφέας μπορεί να χρησιμοποιηθεί ξανά. Εάν ο μετατροπέας χρησιμοποιείται με όχημα, πρέπει να βάζετε μπροστά τον κινητήρα κάθε φορά που θέλετε να χρησιμοποιήσετε τον μετατροπέα.

Αντικατάσταση της ασφάλειας

Για να αντικαταστήσετε σωστά μια ασφάλεια στον αντιστροφέα σας, ακολουθήστε τις παρακάτω οδηγίες:

1. Αποσυνδέστε τον αντιστροφέα σας από μια πηγή ρεύματος, ενεργοποιήστε τον και αφήστε τον να εκφορτιστεί πλήρως (οι ενδεικτικές λυχνίες θα πρέπει να σβήσουν).
2. Αφαιρέστε 4 βίδες από το κάλυμμα του μετατροπέα και αφαιρέστε το κάλυμμα.
3. Αφαιρέστε τις ασφάλειες από τις υποδοχές της μητρικής κάρτας τραβώντας τες προς τα πάνω.
4. Τοποθετήστε νέες ασφάλειες.
5. Τοποθετήστε το κάλυμμα και βιδώστε τις 4 βίδες.
6. Εκκινήστε τη συσκευή με ιδιαίτερη προσοχή.

Σημείωση: Η σειρά INVGC έχει συνήθως περισσότερα εξαρτήματα που πρέπει να αποσυνδεθούν και μπορεί να έχει ασφάλειες που βρίσκονται στο περίβλημα της συσκευής. Εάν οι ασφάλειες βρίσκονται στο εσωτερικό της συσκευής, πρέπει να ξεβιδώσετε πρώτα το μπροστινό και το πίσω μέρος και στη συνέχεια το κάτω μέρος για να αποκτήσετε πρόσβαση σε αυτές. Στη συνέχεια, για να αντικαταστήσετε τις ασφάλειες στα μοντέλα INVGC, ακολουθήστε τις οδηγίες που αναφέρονται στην ενότητα «Αντικατάσταση της ασφάλειας» στα βήματα 3–6.

Όλες οι εικόνες που εμφανίζονται είναι μόνο για λόγους απεικόνισης και ενδέχεται να διαφέρουν από το πραγματικό προϊόν. Για περισσότερες πληροφορίες, επικοινωνήστε με το κέντρο εξυπηρέτησης πελατών μας.

Αυτό το προϊόν συμμορφώνεται με την οδηγία 2011/65/ΕΕ του Ευρωπαϊκού Κοινοβουλίου και του Συμβουλίου, της 8ης Ιουνίου 2011, για τον περιορισμό της χρήσης ορισμένων επικίνδυνων ουσιών σε ηλεκτρικό και ηλεκτρονικό εξοπλισμό (RoHS) και τις τροποποιήσεις της.

Το σύμβολο WEEE σημαίνει ότι, σύμφωνα με τους τοπικούς νόμους και κανονισμούς, το προϊόν σας και η μπαταρία(ες) του θα πρέπει να απορρίπτονται χωριστά από τα οικιακά απορρίμματα. Όταν αυτό το προϊόν φτάσει στο τέλος της ζωής του, μεταφέρετέ το σε ένα σημείο συλλογής που έχει οριστεί από τις τοπικές αρχές για ασφαλή απόρριψη ή ανακύκλωση. Η χωριστή συλλογή και ανακύκλωση του προϊόντος σας, των ηλεκτρικών εξαρτημάτων του και της μπαταρίας του θα συμβάλει στη διατήρηση των φυσικών πόρων, στην προστασία της ανθρώπινης υγείας και στο περιβάλλον.

ΓΕΝΙΚΟΊ ΌΡΟΙ ΕΓΓΎΗΣΗΣ

1. Η εταιρεία CSG S.A., με έδρα την Κρακοβία (ul. Kalwaryjska 33, 30-509 Κρακοβία [Kraków], Πολωνία), εφεξής «Εγγυητής», εγγυάται τη σωστή και χωρίς σφάλματα λειτουργία του προϊόντος καθ' όλη τη διάρκεια της περιόδου εγγύησης.
2. Η περίοδος εγγύησης διαρκεί 24 μήνες και υπολογίζεται από την ημερομηνία παράδοσης του προϊόντος στον Αγοραστή.
3. Το εδαφικό πεδίο εφαρμογής της εγγύησης καλύπτει την επικράτεια της Ευρωπαϊκής Ένωσης, των χώρων του Ευρωπαϊκού Οικονομικού Χώρου, το Ηνωμένο Βασίλειο, Ρωσίας, Ουκρανίας, Τουρκίας και Αλβανίας.
4. Η εγγύηση δεν αποκλείει, περιορίζει ή αναστέλλει τα δικαιώματα του Αγοραστή που προκύπτουν από ευθύνη εξ εγγυήσεως λόγω ελαττωμάτων του προϊόντος.
5. Για να επωφεληθείτε από την εγγύηση, επικοινωνήστε με τον πωλητή χρησιμοποιώντας την ηλεκτρονική διεύθυνση: support@greencell.global. Η διαδικασία διεκπεραίωσης των αξιώσεων θα επιταχυνθεί με μια συμπληρωμένη φόρμα καταγγελίας που διατίθεται στη διεύθυνση: greencell.global.
6. Ο Εγγυητής θα ενημερώσει τον Αγοραστή σχετικά με τη μέθοδο εξέτασης των αξιώσεων που προκύπτουν από την εγγύηση (δηλ. Την αναγνώριση ή την απόρριψη) εντός 14 ημερών από την παραλαβή του προϊόντος. Εάν ο Εγγυητής αναγνωρίσει τη νομιμότητα της καταγγελίας, το ελάττωμα του προϊόντος θα αφαιρεθεί από τον Εγγυητή ή το ελαττωματικό προϊόν θα αντικατασταθεί με ένα προϊόν χωρίς ελαττώματα εντός 14 ημερών από την ημερομηνία ενημέρωσης του Αγοραστή για την εγκυρότητα της καταγγελίας. Ο Εγγυητής αποφασίζει πώς θα χειριστεί την καταγγελία, λαμβάνοντας υπόψη, εάν είναι δυνατόν, το αίτημα του Αγοραστή που υποβλήθηκε στη φόρμα καταγγελίας. Εάν η αφαίρεση ελαττωμάτων λόγω του βαθμού δυσκολίας απαιτεί πολλή εργασία ή πρόσθετες δραστηριότητες, αυτή η περίοδος μπορεί να παραταθεί και ο Εγγυητής θα καταβάλει κάθε δυνατή προσπάθεια η επσικευή να ολοκληρωθεί το συντομότερο δυνατό.
7. Εάν οι αξιώσεις θεωρούνται δικαιολογημένες, ο Εγγυητής καλύπτει τα έξοδα παράδοσης του ελαττωματικού προϊόντος στην τεχνική υπηρεσία του Εγγυητή και τα έξοδα παράδοσης του επισκευασμένου ή αντικατασταθέντος προϊόντος στον Αγοραστή.
8. Η ευθύνη του Εγγυητή καλύπτει μόνο ελαττώματα που οφείλονται σε αιτίες που είναι εγγενείς στο προϊόν.
9. Η εγγύηση δεν καλύπτει το προϊόν:
   - με κατεστραμμένη σφραγίδα εγγύησης.
   - έχει υποστεί ζημιά από εξωτερικούς παράγοντες (ζημιές που προκλήθηκαν από κεραυνό, υπερτάσεις στην εγκατάσταση LV και στο δίκτυο τροφοδοσίας, πλημμύρες, πυρκαγιά, σκόπιμη μηχανική και θερμική ζημία κ.λπ.) ·
   - έχει υποστεί ζημιά λόγω ακατάλληλης ή ασυμφωνίας με τις οδηγίες λειτουργίας ·
   - έχει υποστεί ζημιά λόγω ακατάλληλης σύνδεσης άλλων περιφερειακών συσκευών ·
   - με ίχνη μη εξουσιοδοτημένων επισκευών, μη εξουσιοδοτημένων τροποποιήσεων ή αλλαγών στη δομή.

Για περισσότερες πληροφορίες σχετικά με τη χρήση, την εγκατάσταση και τη συντήρηση του μετατροπέα ισχύος, επισκεφθείτε την ιστοσελίδα μας greencell.global.com.

SL / UPORABNIŠKI VODNIK

SPLOŠNI GARANCIJSKI POGOJI

UPORABNIŠKI PRIROČNIK

Da bi zagotovili, da bo vaš novi pretvornik električne energije pravilno deloval, zagotavljal dolg čas delovanja in življenjsko dobo, upoštevajte spodnja navodila.

VARNOSTNA PRAVILA

Pri uporabi in odstranjevanju naprave je potrebna previdnost. Nepravilna uporaba in neupoštevanje spodnjih navodil lahko ogrozita življenje ali zdravje in premoženje.

- Naprave ne mečite v ogenj.
- Inverterja ne uporabljajte v bližini vnetljivih predmetov.
- Napravo hranite stran od ekstremne vročine, mraza in vlage.
- Inverterja ne izpostavljajte temperaturam, ki presegajo 40 °C.
- Ne pršite z vodo pod visokim pritiskom.
- Napravo postavite v čisto okolje.
- Ohišje inverterja se lahko pri delovanju z visoko močjo močno segreje. Zagotovite vsaj 5 cm zračnega prostora na vseh straneh naprave.
- Napravo hranite zunaj dosega otrok in hišnih ljubljenčkov.
- Naprave ne grizite, ne sesajte, ne drobite in ne prebadajte, ne odpirajte ohišja in je ne spuščajte.
- Ne vstavljajte nobenih predmetov v vtičnico za izmenični tok, odprtine za ventilator ali prezračevalne odprtine.
- Ne odpirajte naprave. Naprave ne poskušajte popraviti sami.
- Inverter ustvarja enako potencialno smrtonosno izmenično energijo kot običajna stenska vtičnica, zato z njim ravnajte previdno.
- Za povezavo pretvornika z baterijo uporabite priložene napajalne kable. Če sta priložena dva para, oba povežite vzporedno. V nasprotnem primeru se lahko kabel segreje in sčasoma povzroči iskre ali požar.
- Pretvornik ima v ohišju nameščena dva priključka, ki ju s priloženimi kabli povežite z akumulatorjem ali vtičnico za vžigalnik cigaret.
- Ne priključujte naprav z zahtevano močjo, ki je večja od moči inverterja. Pri neprekinjeni uporabi inverterja priporočamo uporabo 85 % največje moči, da podaljšate življenjsko dobo naprave.
- Pri priključitvi enote na baterijo se lahko pojavijo iskre, kar je normalno. Pred priključitvijo se prepričajte, da v bližini ni vnetljivih hlapov ali materialov.
- Ne uporabljajte pretvornika z baterijskimi napravami ali polnilci za električna orodja, ki imajo na sponkah nevarne napetosti.
- Pretvornika ne uporabljajte z medicinsko opremo.
- Če opazite kakršne koli poškodbe, naprave ne uporabljajte.
- Bodite previdni pri ravnanju z napravo in njenem odlaganju. Nepravilna uporaba pretvornika lahko povzroči nevarnosti za zdravje in varnost.

Opomba: Povezava z obratno polariteto (pozitivna proti negativni) lahko poškoduje varovalko inverterja. Poškodbe, ki jih povzroči priključek z obratno polarnostjo, bodo povzročile izgubo garancije.
Po koncu življenjske dobe naprave ne odlagajte med običajne gospodinjske odpadke. Za ustrezno obdelavo, predelavo in recikliranje odnesite ta izdelek na določeno zbirno mesto.

Priključitev naprav

- Pred priključitvijo sprejemna naprava povežite pretvornik z baterijo ali vžigalnikom cigaret z ustreznimi žicami.
- Preverite napetost baterije in se prepričajte, da je inverter zanjo pravilno izbran.
- Če želite pretvornik povezati z baterijo, z rdečim kablom povežite rdečo sponko (+) z znakom za pozitivno baterijo (+). Nato črno sponko (-) s črnim kablom povežite z negativnim (-) znakom baterije.
- Če želite pretvornik priključiti na vtičnico za prižigalnik cigaret, izberite ustrezen kabel in ga priključite na enak način: črni kabel s črno sponko, rdeči kabel pa z rdečo sponko.
- Zategnite pokrovček na vsaki enosmerni sponki. Če je zasnova priključka ustrezna, z orodjem privijte vijak.
- Napravo priključite v omrežni priključek ali priključek USB na ohišju inverterja.

Opomba: Če napravo z inverterjem povezujete prek kabla za vžigalnik cigaret, uporabljajte naprave z največ 150 W moči za 12 V in največ 300 W za 24 V vtičnice. Če so te vrednosti presežene, se lahko poškoduje vtičnica za vžigalnik cigaret ali pregorejejo varovalke v vtičnici.

Uporaba pretvornika

Opomba: Pred uporabo inverterja zagotovite ozemljitveno priključno žico (izberite močno izolirano žico). Za priključitev na ozemljeno električno vtičnico uporabite priključek na zadnji strani pretvornika. Če uporabljate akumulator vozila, kabel namestite na podvozje. Če uporabljate akumulator čolna, ga namestite na njegov ozemljitveni sistem.

- Vklopite inverter tako, da preklopite gumb iz 0 na 1.
- Ko se prižge zelena dioda LED, lahko zaženete priključeno napravo. Če je priključenih več naprav, jih zaženite eno za drugo v kratkih časovnih presledkih.
- Po uporabi inverterja ga odklopite iz električnega omrežja.

Opomba: Priporočamo uporabo baterij, namenjenih za ciklično delovanje. Če se vključi zvočni signal „nizka napetost baterije", nemudoma izklopite inverter. Ko je baterija popolnoma napolnjena, lahko inverter ponovno uporabite. Če se inverter uporablja z vozilom, morate za uporabo inverterja vsakič zagnati motor.

Zamenjava varovalke

Za pravilno zamenjavo varovalke v inverterju sledite spodnjim navodilom:

1. Odklopite inverter od vira napajanja, ga vklopite in pustite, da se popolnoma izprazni (indikatorske luči morajo ugasniti).
2. Odstranite 4 vijake s pokrova inverterja in odstranite pokrov.
3. Odstranite varovalke iz rež na matični plošči tako, da jih potegnete navzgor.
4. Vstavite nove varovalke.
5. Namestite pokrov in privijte 4 vijake.
6. Napravo zaženite še posebej previdno.

Opomba: Serije INVGC imajo običajno več delov, ki jih je treba odstraniti, in lahko imajo varovalke na ohišju naprave. Če so varovalke v notranjosti naprave, morate za dostop do njih najprej odvijačiti sprednjo in zadnjo ploščo, nato pa še spodnjo ploščo. Če želite zamenjati varovalke v modelih INVGC, sledite navodilom iz poglavja »Zamenjava varovalke« v korakih 3–6.

Vse prikazane slike so zgolj ilustrativne in se lahko razlikujejo od dejanskega izdelka. Za več informacij se obrnite na naš center za pomoč strankam.

Ta izdelek je skladen z Direktivo 2011/65/EU Evropskega parlamenta in Sveta z dne 8. junija 2011 o omejevanju uporabe nekaterih nevarnih snovi v električni in elektronski opremi (RoHS) in njenimi spremembami.

Simbol OEEO pomeni, da je treba v skladu z lokalnimi zakoni in predpisi vaš izdelek in njegove baterije odlagati ločeno od gospodinjskih odpadkov. Ko se življenjska doba tega izdelka izteče, ga odnesite na zbirno mesto, ki ga določijo lokalne oblasti, da ga varno odstranijo ali reciklirajo. Ločeno zbiranje in recikliranje vašega izdelka, njegove električne dodatne opreme in baterije bo pripomoglo k ohranjanju naravnih virov, varovanju zdravja ljudi in okolju.

SPLOŠNI GARANCIJSKI POGOJI

1. CSG S.A., s sedežem v Krakovu (ul. Kalwaryjska 33, 30-509 Kraków, Poland), v nadaljevanju Garant, zagotavlja pravilno in brezhibno delovanje izdelka tekom celotnega garancijskega obdobja.
2. Garancijski rok traja 24 mesecev in se šteje od datuma dostave izdelka Kupcu.

3. Ozemeljsko področje garancijske zaščite zajema ozemlje Evropske unije, držav Evropskega gospodarskega prostora, Združeno kraljestvo, Rusije, Ukrajine, Turčije in Albanije.
4. Garancija ne izključuje, omejuje ali začasno ukinja pravic Kupca, ki izhajajo iz garancije za napake izdelka.
5. Če želite koristiti garancijo, se obrnite na prodajalca preko elektronskega naslova: support@greencell.global. Postopek obravnave pritožb bo pospešil izpolnjen obrazec za pritožbe, ki je na voljo na: greencell.global.
6. Garant bo Kupca obvestil o načinu obravnave garancijskega zahtevka (tj. njegovega priznanja ali zavrnitve) v 14 dneh po prejemu izdelka. Če Garant prepozna upravičenost reklamacije, bo Garant odpravil napako na izdelku ali pa bo izdelek z napako zamenjal z izdelkom brez napak v 14 dneh od datuma, ko je Kupca obvestil o upravičenosti reklamacije. Garant se odloči, kako bo reklamacijo obravnaval, pri čemer po svojih možnostih upošteva Kupčevo zahtevo, predloženo v reklamacijskem obrazcu. Če odstranjevanje napak zaradi stopnje težavnosti zahteva veliko dela ali dodatnih dejavnosti, se to obdobje lahko podaljša in Garant si bo po najboljših močeh prizadeval, da popravilo opravi čim prej.
7. Če se pritožba šteje za upravičeno, Garant krije stroške dostave izdelka z napako servisni službi Garanta in stroške dostave popravljenega ali zamenjanega izdelka Kupcu.
8. Odgovornost garanta zajema le napake, ki so posledica vzrokov, ki so značilni za izdelek.
9. Garancija ne velja za izdelek:
- z zlomljenim garancijskim pečatom;
- ki je poškodovan zaradi zunanjih dejavnikov (škoda zaradi strele, prenapetosti v NN in napajalnem omrežju, poplave, požar, namerne mehanske in toplotne poškodbe itd.);
- poškodovana zaradi nepravilne uporabe ali uporabe, ki je neskladna z navodili za uporabo;
- ki je poškodovan zaradi nepravilne povezave drugih zunanjih naprav;
- s sledovi nepooblaščenih popravil, nepooblaščenih sprememb ali sprememb konstrukcije.

Za več informacij o uporabi, namestitvi in vzdrževanju pretvornika energije obiščite naše spletno mesto greencell.global.com

HR / KORISNIČKI VODIČ

OPĆI UVJETI JAMSTVA

KORISNIČKI VODIČ

Kako biste bili sigurni da će vaš novi pretvarač snage ispravno raditi, osigurati dugo vrijeme rada i životni vijek, slijedite upute u nastavku.

SIGURNOSNA PRAVILA

Potreban je oprez pri korištenju i odlaganju uređaja. Neispravna uporaba i nepoštivanje dolje navedenih smjernica može predstavljati prijetnju životu, zdravlju i imovini.
- Ne bacajte u vatru.
- Ne koristite pretvarač u blizini zapaljivih predmeta.
- Držite dalje od ekstremne vrućine, hladnoće i vlage.
- Ne izlažite pretvarač temperaturama većim od 40 °C.
- Nemojte prskati vodom pod visokim pritiskom.
- Postavite uređaj u čisto okruženje.
- Kućište pretvarača može se jako zagrijati pod velikom snagom. Osigurajte najmanje 5 cm zračnog prostora sa svih strana uređaja.
- Čuvajte izvan dohvata djece i kućnih ljubimaca.
- Nemojte gristi, sisati, drobiti ili bušiti, ne otvarajte kućište i nemojte ispuštati.
- Nemojte umetati nikakve predmete u AC utičnicu, ventilator ili otvore za ventilaciju.
- Nemojte otvarati uređaj. Ne pokušavajte ga sami popraviti.
- Pretvarač stvara istu potencijalno smrtonosnu izmjeničnu struju kao i normalna zidna utičnica, rukujte oprezno.
- Koristite priložene kabele za napajanje za spajanje pretvarača s baterijom. Ako su uključena 2 para, spojite oba paralelno. Inače se kabel može zagrijati i na kraju uzrokovati iskre ili požar.
- Inverter ima dva terminala instalirana u kućištu, spojite ih na utičnicu baterije ili upaljača pomoću isporučenih žica.
- Nemojte spajati uređaje s potrebnom snagom većom od snage pretvarača. Kada se pretvarač koristi kontinuirano, preporučamo korištenje 85% maksimalne snage za produljenje vijeka trajanja uređaja.
- Prilikom spajanja jedinice na bateriju može doći do iskri, što je normalno. Prije spajanja provjerite da u blizini nema zapaljivih para ili materijala.
- Nemojte koristiti pretvarač s uređajima na baterije ili punjačima za električne alate koji imaju opasan napon na stezaljkama.
- Nemojte koristiti pretvarač s medicinskom opremom.
- Ako vidite bilo kakve oštećenje, nemojte koristiti uređaj.
- Budite oprezni pri rukovanju i odlaganju uređaja. Nepravilna uporaba pretvarača može uzrokovati zdravstvene i sigurnosne opasnosti.

Napomena: Priključak obrnutog polariteta (pozitivan na negativan) može oštetiti osigurač pretvarača. Oštećenja uzrokovana spojem obrnutog polariteta poništit će vaše jamstvo.

Na kraju radnog vijeka nemojte odlagati uređaj s uobičajenim kućnim otpadom. Za pravilan tretman, oporavak i recikliranje, odnesite ovaj proizvod na određeno sabirno mjesto.

Povezivanje uređaja

- Prije spajanja prijemni uređaj, spojite pretvarač na bateriju ili upaljač za cigarete pomoću odgovarajućih žica.
- Provjerite napon baterije i provjerite je li pretvarač ispravno odabran za njega.
- Za spajanje pretvarača na bateriju, spojite crveni terminal (+) s pozitivnim znakom baterije (+) pomoću crvenog kabela. Zatim crnim kabelom spojite crni terminal (-) s negativnom (-) oznakom baterije.
- Za spajanje pretvarača na utičnicu za upaljač, odaberite odgovarajući kabel i spojite ga na isti način: crni kabel s crnim terminalom i crveni kabel s crvenim terminalom.
- Zategnite poklopac na svakom DC terminalu. Ako je dizajn konektora prikladan, upotrijebite alat za zatezanje vijka.
- Uključite uređaj u mrežni ili USB priključak na kućištu pretvarača.

Napomena: Prilikom povezivanja uređaja s pretvaračem putem kabela upaljača za cigarete, koristite uređaje s maksimalnom snagom od 150 W za 12 V i maksimalno 300 W za 24 V utičnice. Ako se te vrijednosti prekorače, može se oštetiti utičnica upaljača ili pregorjeti osigurači u utičnici.

Korištenje pretvarača

Napomena: Prije uporabe pretvarača osigurajte žicu za uzemljenje (odaberite izoliranu žicu za teške uvjete rada). Koristite terminal na stražnjoj strani pretvarača za spajanje na uzemljenu utičnicu. Ako koristite akumulator vozila, montirajte kabel na šasiju. Ako koristite brodsku bateriju, montirajte je na sustav za uzemljenje.
- Uključite pretvarač prebacivanjem tipke s 0 na 1.
- Kada zasvijetli zelena LED dioda, možete pokrenuti povezani uređaj. Ako je povezano više uređaja, pokrenite ih jedan po jedan, u kratkim vremenskim razmacima.
- Nakon korištenja pretvarača, isključite ga iz napajanja.

Napomena: Preporučujemo korištenje baterija dizajniranih za ciklički rad. Ako se uključi zvuk alarma „nizak napon baterije", odmah isključite pretvarač. Kada je baterija potpuno napunjena, pretvarač se može ponovno koristiti. Ako se pretvarač koristi s vozilom, svaki put morate pokrenuti motor da biste koristili pretvarač.

Zamjena osigurača

Za ispravnu zamjenu osigurača u vašem pretvaraču, slijedite upute u nastavku:
1. Odspojite pretvarač iz izvora napajanja, uključite ga i pustite da se potpuno isprazni (indikatorska svjetla bi se trebala ugasiti).
2. Uklonite 4 vijka s poklopca pretvarača i skinite poklopac.
3. Uklonite osigurače iz utora na matičnoj ploči povlačeći ih prema gore.
4. Umetnite nove osigurače.
5. Postavite poklopac i uvrnite 4 vijka.
6. Pokrenite uređaj s dodatnim oprezom.

Napomena: Serija INVGC obično ima više dijelova koje je potrebno odvojiti i mogu imati osigurače smještene na kućištu uređaja. Ako su osigurači unutar uređaja, prvo morate odvrnuti prednju i stražnju ploču, a zatim donju ploču kako biste im pristupili. Zatim, da biste zamijenili osigurače u svojim INVGC modelima, slijedite upute navedene u "Zamjena osigurača" u koracima 3–6.

Sve prikazane slike služe samo za ilustraciju i mogu se razlikovati od stvarnog proizvoda. Za više informacija kontaktirajte naš centar za korisničku podršku.

Ovaj je proizvod sukladan Direktivi 2011/65/EU Europskog parlamenta i Vijeća od 8. lipnja 2011. o ograničenju uporabe određenih opasnih tvari u električnoj i elektroničkoj opremi (RoHS) i njezinim izmjenama.

Znak WEEE znači da prema lokalnim zakonima i propisima vaš proizvod i njegove baterije treba odložiti odvojeno od kućnog otpada. Kad proizvod istekne, odnesite ga na sabirno mjesto koje su odredile lokalne vlasti za sigurno odlaganje ili recikliranje. Odvojeno prikupljanje i recikliranje vašeg proizvoda, njegovog električnog pribora i baterije pomoći će očuvanju prirodnih resursa, zaštiti zdravlja ljudi i pomoći okolišu.

OPĆI UVJETI JAMSTVA

1. CSG S.A., sa sjedištem u Krakovu (ul. Kalwaryjska 33, 30-509 Kraków, Poland), u daljnjem tekstu Jamac, jamči ispravan i besprijekoran rad proizvoda tijekom čitavog jamstvenog razdoblja.
2. Jamstveno razdoblje traje 24 mjeseca i računa se od datuma isporuke proizvoda Kupcu.
3. Teritorijalni opseg jamstvene zaštite obuhvata područje Europske unije, zemalja Europskog gospodarskog prostora, Ujedinjeno Kraljevstvo, Rusije, Ukrajine, Turske i Albanije.
4. Jamstvo ne isključuje, ne ograničava, niti ne obustavlja prava Kupca koja proizlaze iz jamstva za nedostatke proizvoda.
5. Da biste iskoristili jamstvo, kontaktirajte prodavača putem adrese e-pošte: support@greencell.global. Postupak rješavanja prijave ubrzat će ispunjeni obrazac za reklamaciju dostupan na: greencell.global.
6. Jamac će obavijestiti Kupca o načinu razmatranja reklamacije iz jamstva (tj. o priznanju ili odbijanju iste) u roku od 14 dana od prijema proizvoda. Ako Jamac prizna legitimnost prijavljene reklamacije, nedostatak proizvoda će Jamac ukloniti ili će neispravni proizvod zamijeniti proizvodom bez nedostataka u roku od 14 dana od dana obavijesti Kupca o osnovanosti reklamacije. Jamac odlučuje o načinu rješavanja prigovora, uzimajući u obzir, ako je moguće, zahtjev Kupca dostavljen u obrascu za reklamaciju. Ako uklanjanje nedostataka zbog stupnja poteškoće zahtijeva puno posla ili dodatnih aktivnosti, taj se rok može produljiti, pri čemu Jamac će uložiti sve napore da popravak izvrši u najkraćem mogućem roku.
7. Ako se reklamacija prizna kao opravdana, Jamac će snositi troškove isporuke neispravnog proizvoda u Jamčev servis te troškove isporuke popravljenog ili zamijenjenog proizvoda Kupcu.
8. Odgovornost Jamca pokriva samo nedostatke kojih je uzrok u proizvodu.
9. Jamstvo ne obuhvata proizvod:
   - s slomljenim jamstvenim pečatom;
   - oštećeni vanjskim čimbenicima (oštećenja uzrokovana udarom groma, prenaponima nastalim u NN instalaciji te u mreži napajanja, poplavom, požarom, namjernim mehaničkim i toplinskim oštećenjima i sl.);
   - oštećeni uslijed nepravilnog korištenja ili korištenja koje nije u skladu s uputama za uporabu;
   - oštećeni uslijed nepravilnog spajanja ostalih perifernih uređaja;
   - s tragovima neovlaštenih popravaka, neovlaštenih prerada ili konstrukcijskih promjena.

Za više informacija o korištenju, instalaciji i održavanju Power Invertera posjetite našu web stranicu greencell.global.com

SQ / UDHËZUES PËR PËRDORIM

KUSHTET E PËRGJITHSHME GARANCI

UDHËZUES PËR PËRDORIM

Për të siguruar që inverteri juaj i ri i rrymës do të funksionojë siç duhet, do të sigurojë kohë të gjatë funksionimi dhe jetëgjatësi, ndiqni udhëzimet e mëposhtme.

RREGULLAT E SIGURISË

Kërkohet kujdes gjatë përdorimit dhe asgjësimit të pajisjes. Përdorimi i gabuar dhe mosndjekja e udhëzimeve të mëposhtme mund të përbëjë një kërcënim për jetën, shëndetin dhe pronën.
- Mos hidhni në zjarr.
- Mos e përdorni inverterin pranë objekteve të ndezshme.
- Mbajeni larg nxehtësisë ekstreme, të ftohtit dhe lagështisë.
- Mos e ekspozoni inverterin ndaj temperaturave që kalojnë 40 °C.
- Mos spërkatni me ujë nën presion të lartë.
- Vendoseni pajisjen në një mjedis të pastër.
- Kutia e inverterit mund të nxehet shumë gjatë funksionimit me fuqi të lartë. Siguroni të paktën 5 cm hapësirë ajrore në të gjitha anët e pajisjes.
- Mbajeni jashtë mundësive të fëmijëve dhe kafshëve shtëpiake.
- Mos kafshoni, thithni, shtypni ose shponi, mos e hapni kasën dhe mos e hidhni.
- Mos futni asnjë objekt në prizën AC, ventilatorin ose hapjet e ventilimit.
- Mos e hapni pajisjen. Mos u përpiqni ta riparoni vetë.
- Inverteri gjeneron të njëjtën fuqi AC potencialisht vdekjeprurëse si një prizë normale në mur, trajtojeni me kujdes.
- Përdorni kabllot e furnizimit të energjisë për të lidhur inverterin me baterinë. Nëse përfshihen 2 çifte, lidhni të dyja paralelisht. Përndryshe, një kabllo mund të nxehet dhe përfundimisht të shkaktojë shkëndija ose zjarr.
- Inverteri ka dy terminale të instaluara në kuti, lidhini ato me prizën e baterisë ose çakmakut duke përdorur telat e furnizuar.

- Mos lidhni pajisje me fuqi të kërkuar më të madhe se fuqia e inverterit. Kur përdorni inverterin vazhdimisht, rekomandojmë përdorimin e 85% të fuqisë maksimale për të zgjatur jetën e pajisjes.
- Mund të shfaqen shkëndija kur lidhni njësinë me baterinë, gjë që është normale. Para lidhjes, sigurohuni që të mos ketë tymra ose materiale të ndezshme afër.
- Mos e përdorni inverterin me pajisje me bateri ose karikues për veglat elektrike që kanë tensione të rrezikshme në terminale.
- Mos e përdorni inverterin me pajisje mjekësore.
- Nëse shihni ndonjë dëmtim, mos e përdorni pajisjen.
- Kini kujdes kur përdorni dhe hidhni pajisjen. Përdorimi i gabuar i inverterit mund të shkaktojë rreziqe për shëndetin dhe sigurinë.

Shënim: Një lidhje me polaritet të kundërt (pozitiv në negativ) mund të dëmtojë siguresën e inverterit. Dëmtimi i shkaktuar nga një lidhje me polaritet të kundërt do të zhvlerësojë garancinë tuaj.

Në fund të jetëgjatësisë së saj të dobishme, mos e hidhni pajisjen me mbeturinat e zakonshme shtëpiake. Për trajtimin, rikuperimin dhe riciklimin e duhur, dërgojeni këtë produkt në një pikë grumbullimi të caktuar.

Pajisjet lidhëse

- Përpara se të lidhni një pajisje marrëse, lidhni inverterin me një bateri ose një çakmak duke përdorur telat e duhur.
- Verifikoni tensionin e baterisë dhe sigurohuni që inverteri të jetë zgjedhur siç duhet për të.
- Për të lidhur inverterin me baterinë, lidhni terminalin e kuq (+) me shenjën pozitive të baterisë (+) duke përdorur kabllon e kuqe. Më pas, lidhni terminalin e zi (-) me shenjën negative (-) të baterisë me kabllon e zezë.
- Për të lidhur inverterin tuaj me prizën e çakmakut, zgjidhni kabllon e duhur dhe lidheni në të njëjtën mënyrë: kabllo të zezë me terminal të zi dhe kabllo të kuqe me terminal të kuq.
- Shtrëngoni kapakun në çdo terminal DC. Nëse dizajni i lidhësit është i përshtatshëm, përdorni mjete për të shtrënguar vidën.
- Futeni pajisjen në rrjetin elektrik ose në portën USB në kutinë e inverterit.

Shënim: Kur lidhni një pajisje me inverterin tuaj nëpërmjet kabllos së çakmakut, përdorni pajisje me fuqi maksimale 150 W për 12 V dhe maksimum 300 W për prizat 24 V. Nëse tejkalohen këto vlera, priza e çakmakut mund të dëmtohet ose siguresat në instalimin e prizës mund të fryhen.

Përdorimi i inverterit

Shënim: Përpara se të përdorni inverterin, siguroni një tel lidhës me tokëzim (zgjidhni një tel të izoluar me forcë të rëndë). Përdorni terminalin në pjesën e pasme të inverterit për t'u lidhur me një prizë të tokëzuar. Nëse jeni duke përdorur një bateri automjeti, montoni kabllon në shasi. Nëse jeni duke përdorur një bateri varke, montoni atë në sistemin e saj të tokëzimit.
- Aktivizoni inverterin duke ndërruar butonin nga 0 në 1.
- Kur ndizet LED jeshile, mund të ndizni pajisjen e lidhur. Nëse ka më shumë se një pajisje të lidhur, ndizni ato një nga një, në hapësira të shkurtra kohore.
- Pasi të përdorni inverterin, shkëputeni atë nga furnizimi me energji elektrike.

Shënim: Ne rekomandojmë përdorimin e baterive të krijuara për funksionim ciklik. Nëse ndizet një tingull alarmi i „tensionit të ulët të baterisë", fikeni menjëherë inverterin. Kur bateria është plotësisht e ngarkuar, inverteri mund të përdoret përsëri. Nëse inverteri përdoret me një automjet, duhet të ndizni motorin çdo herë për të përdorur inverterin.

Zëvendësimi i siguresës

Për të zëvendësuar siç duhet një siguresë në inverterin tuaj, ndiqni udhëzimet e mëposhtme:
1. Odspojite pretvarač iz izvora napajanja, uključite ga i pustite da se potpuno isprazni (indikatorska svjetla bi se trebala ugasiti).
2. Hiqni 4 vida nga mbulesa e inverterit dhe hiqni kapakun.
3. Hiqni siguresat nga foletë në motherboard duke i tërhequr lart.
4. Fusni siguresat e reja.
5. Vendosni kapakun dhe vidhosni 4 vidhat.
6. Niseni pajisjen me shumë kujdes.

Shënim: Seritë INVGC zakonisht kanë më shumë pjesë që duhen shkëputur dhe mund të kenë siguresa të vendosura në kutinë e pajisjes. Nëse siguresat janë brenda pajisjes, duhet të hiqni fillimisht panelin e përparmë dhe të pasëm dhe më pas panelin e poshtëm për t'i aksesuar ato. Më pas, për të zëvendësuar siguresat në modelet tuaja INVGC, ndiqni udhëzimet e renditura në „Zëvendësimi i siguresës" në hapat 3–6.

Të gjitha fotot e paraqitura janë vetëm për qëllim ilustrimi dhe mund të jenë të ndryshme nga produkti aktual. Për më shumë informacion, kontaktoni qendrën tonë të shërbimit ndaj klientit.

Ky produkt është në përputhje me Direktivën 2011/65/BE të Parlamentit Evropian dhe të Këshillit të 8 Qershor 2011, mbi kufizimin e përdorimit të disa substancave të rrezikshme në pajisjet elektrike dhe elektronike (RoHS) dhe ndryshimet e tij.

Simboli WEEE nënkupton që sipas ligjeve dhe rregulloreve vendore produkti juaj dhe bateria (et) e tij duhet të hidhen veçmas nga mbeturinat shtëpiake. Kur ky produkt të përfundojë jetën e tij, çojeni në një pikë grumbullimi të caktuar nga autoritetet lokale për asgjësim ose riciklim të sigurt. Grumbullimi dhe riciklimi i veçantë i produktit tuaj, aksesorëve të tij elektrikë dhe baterisë së tij do të ndihmojnë në ruajtjen e burimeve natyrore, mbrojtjen e shëndetit të njeriut dhe ndihmën e mjedisit.

KUSHTET E PËRGJITHSHME GARANCI

1. CSG S.A., me seli në Krakow (ul. Kalwaryjska 33, 30-509 Kraków, Poland), këtu e tutje referuar si Garantuesi, garanton funksionimin korrekt dhe pa probleme të produktit gjatë gjithë periudhës së garancisë.
2. Periudha e garancisë do të zgjasë për 24 muaj dhe llogaritet nga data e dorëzimit të produktit tek Blerësi.
3. Territori në të cilin garancia ofron mbrojtje përfshinë territorin e Bashkimit Evropian, vendet e Zonës Ekonomike Evropiane, Mbretërinë e Bashkuar, Rusinë, Ukrainën, Turqinë dhe Shqipërinë.
4. Garancia nuk përjashton, kufizon ose pezullon të drejtat e Blerësit që rezultojnë nga garancia për produkt me defekte.
5. Për të përfituar nga garancia, ju lutemi kontaktoni shitësin përmes adresës së e-mail: support@greencell.global. Procesi i trajtimit të ankesave do të përshpejtohet nga një formular i plotësuar i ankesave i disponueshëm në: greencell.global.
6. Garantuesi do të informojë Blerësin për mënyrën e shqyrtimit të ankesës nën garanci (d.m.th. për njohjen ose refuzimin e saj) brenda 14 ditëve nga marrja e produktit. Nëse Garantuesi e njeh ankesën si të vlefshme, defekti i produktit do të hiqet nga Garantuesi ose produkti me defekt do të zëvendësohet me një pa defekte brenda 14 ditëve nga data e informimit të Blerësit për vlefshmërinë e ankesës. Garantuesi vendos se si do të trajtohet ankesa, duke marrë parasysh, nëse është e mundur, kërkesën e Blerësit të paraqitur në formularin e ankesës. Nëse korrigjimi i defekteve të produktit për shkak të shkallës së vështirësisë kërkon shumë punë ose aktivitete shtesë, kjo periudhë mund të zgjatet, dhe Garantuesi do të bëjë të gjitha përpjekjet për ta riparuar atë sa më shpejt të jetë e mundur.
7. Nëse ankesa konsiderohet e justifikuar, Garantuesi mbulon kostot e dorëzimit të produktit me defekt në servisin e Garantuesit dhe kostot e kthimit të produktit të riparuar ose të zëvendësuar te Blerësi.
8. Përgjegjësia e Garantuesit mbulon vetëm defektet që rezultojnë nga vetë produkti.

9. Garancia nuk përfshin produktin:
- me një vulë të thyer garancie;
- e dëmtuar nga faktorë të jashtëm (dëmtime të shkaktuara nga rrufeja, mbitensione në instalimin e LV dhe rrjetit të furnizimit me energji elektrike, përmbytje, zjarr, dëmtime të qëllimshme mekanike dhe termike, etj);
- e dëmtuar si rezultat i përdorimit të papërshtatshëm ose në kundërshtim me udhëzimet e përdorimit;
- e dëmtuar për shkak të lidhjes jo të duhur të pajisjeve të tjera periferike;
- me gjurmë riparimesh të paautorizuara, modifikime të paautorizuara ose ndryshime të dizajnit.

Për më shumë informacion rreth përdorimit, instalimit dhe mirëmbajtjes së inverterit të energjisë, vizitoni faqen tonë të internetit greencell.global.com

TR / KULLANIM KILAVUZU

GENEL GARANTİ KOŞULLARI

KULLANIM KILAVUZU

Yeni güç çeviricinizin düzgün çalışması, uzun çalışma süresi ve kullanım ömrü sağlaması için aşağıdaki talimatları uygulayınız.

GÜVENLİK KURALLARI

Cihazı kullanırken ve imha ederken dikkatli olunmalıdır. Hatalı kullanım ve aşağıdaki yönergelere uyulmaması can, sağlık ve mal için tehdit oluşturabilir.
- Ateşe atmayın.
- İnvertörü yanıcı nesnelerin yakınında kullanmayın.
- Aşırı sıcaktan, soğuktan ve nemden uzak tutunuz.
- Sürücüyü 40 °C'yi aşan sıcaklıklara maruz bırakmayın.
- Yüksek basınç altında su püskürtmeyin.
- Cihazı temiz bir ortama yerleştirin.
- Evirici kasası, yüksek güç işletiminde çok ısınabilir. Cihazın her tarafında en az 5 cm hava boşluğu sağlayın.
- Çocukların ve evcil hayvanların erişemeyeceği yerlerde saklayın.
- Isırmayın, emmeyin, ezmeyin veya delmeyin, kutuyu açmayın ve düşürmeyin.
- AC çıkışına, fana veya havalandırma deliklerine herhangi bir nesne sokmayın.
- Cihazı açmayın. Kendi başınıza tamir etmeye çalışmayın.
- İnverter, normal bir duvar priziyle aynı potansiyel olarak ölümcül AC gücünü üretir, dikkatli kullanın.
- İnvertörü aküye bağlamak için verilen güç kablolarını kullanın. 2 çift dahil edilmişse, ikisini paralel olarak bağlayın. Aksi takdirde kablo ısınabilir ve sonunda kıvılcım veya yangına neden olabilir.
- Sürücünün kasasına takılı iki terminali vardır, bunları birlikte verilen kabloları kullanarak pil veya çakmak soketine bağlayın.
- Gerekli gücü inverter gücünden daha büyük olan cihazları bağlamayın. İnvertörü sürekli kullanırken, cihazın ömrünü uzatmak için maksimum gücün %85'inin kullanılması tavsiye edilir.
- Üniteyi aküye bağlarken kıvılcım oluşabilir, bu normaldir. Bağlamadan önce, yakınlarda yanıcı duman veya malzeme bulunmadığından emin olun.
- İnvertörü, terminallerinde tehlikeli voltaj bulunan elektrikli el aletleri için pille çalışan cihazlar veya şarj cihazları ile kullanmayın.
- İnvertörü tıbbi ekipmanla birlikte kullanmayın.
- Herhangi bir hasar görürseniz cihazı kullanmayınız.
- Cihazı taşırken ve atarken dikkatli olun. İnvertörün yanlış kullanımı sağlık ve güvenlik tehlikelerine neden olabilir.

Not: Bir ters polarite bağlantısı (pozitiften negatife) inverter sigortasına zarar verebilir. Ters kutup bağlantısından kaynaklanan hasar garantinizi geçersiz kılacaktır.

Kullanım ömrünün sonunda cihazı normal ev atıklarınızla birlikte atmayın. Uygun işleme, geri kazanım ve geri dönüşüm için bu ürünü belirlenmiş bir toplama noktasına götürün.

Cihazları bağlama

- Bir alıcı cihaz bağlamadan önce, inverteri uygun kabloları kullanarak bir aküye veya çakmaklığa bağlayın.
- Akü voltajını doğrulayın ve inverterin buna uygun olarak seçildiğinden emin olun.
- İnvertörü aküye bağlamak için kırmızı kabloyu (+) kırmızı kabloyu akü artı (+) işaretine bağlayın. Ardından siyah ucu (-) siyah kablo ile akünün eksi (-) işaretine bağlayın.
- İnverterinizi çakmak soketine bağlamak için uygun kabloyu seçin ve aynı şekilde bağlayın: siyah terminalli siyah kablo ve kırmızı terminalli kırmızı kablo.
- Her bir DC terminalindeki kapağı sıkın. Konektörün tasarımı uygunsa, vidayı sıkmak için aletler kullanın.
- Cihazı elektrik şebekesine veya invertör kasasındaki USB bağlantı noktasına takın.

Not: Çakmak kablosu ile invertörünüze bir cihaz bağlarken, 12 V prizler için maksimum 150 W, 24 V prizler için maksimum 300 W olan cihazlar kullanın. Bu değerlerin aşılması durumunda çakmak prizi zarar görebilir veya priz tesisatındaki sigortalar atabilir.

İnverterin kullanılması

Not: İnvertörü kullanmadan önce bir toprak bağlantı kablosu sağlayın (ağır hizmet tipi, yalıtımlı bir kablo seçin). Topraklı bir elektrik prizine bağlamak için sürücünün arkasındaki terminali kullanın. Araç aküsü kullanıyorsanız, kabloyu şasiye takın. Bir tekne aküsü kullanıyorsanız, onu topraklama sistemine monte edin.
- Düğmeyi 0'dan 1'e çevirerek sürücüyü AÇIN.
- Yeşil LED yandığında bağlı cihazı başlatabilirsiniz. Bağlı birden fazla cihaz varsa, kısa zaman aralıklarında tek tek başlatın.
- İnvertörü kullandıktan sonra güç kaynağından ayırın.

Not: Döngüsel çalışma için tasarlanmış pilleri kullanmanızı öneririz. Bir „düşük akü voltajı" alarm sesi açılırsa, inverteri hemen kapatın. Pil tamamen şarj olduğunda, invertör tekrar kullanılabilir. İnverter bir araçla kullanılıyorsa, invertörü kullanmak için her seferinde motoru çalıştırmanız gerekir.

Sigortanın değiştirilmesi

İnverterinizdeki bir sigortayı doğru şekilde değiştirmek için aşağıdaki talimatları izleyin:
1. İnverterinizi bir güç kaynağından ayırın, açın ve tamamen boşalmasına izin verin (gösterge ışıkları sönmelidir).
2. İnverter kapağından 4 vidayı sökün ve kapağı çıkarın.
3. Sigortaları yukarı doğru çekerek anakart üzerindeki yuvalardan çıkarın.
4. Yeni sigortaları takın.
5. Kapağı yerleştirin ve 4 vidayı vidalayın.
6. Cihazı ekstra dikkatle çalıştırın.

Not: INVGC serisinde genellikle sökülmesi gereken daha fazla parça bulunur ve cihaz kasasında sigortalar bulunabilir. Sigortalar cihazın içindeyse, bunlara erişmek için önce ön ve arka paneli, ardından alt paneli sökmeniz gerekir. Ardından, INVGC modellerinizdeki sigortaları değiştirmek için adım 3–6'da "Sigortayı değiştirme" bölümünde listelenen talimatları izleyin.

Gösterilen tüm resimler yalnızca örnek amaçlıdır ve gerçek üründen farklı olabilir. Daha fazla bilgi için müşteri hizmetleri merkezimizle iletişime geçin.

Bu ürün, elektrikli ve elektronik ekipmanlarda (RoHS) belirli tehlikeli maddelerin kullanımının kısıtlanmasına ilişkin 8 Haziran 2011 tarihli Avrupa Parlamentosu ve Konseyinin 2011/65/EU Yönergesi ve değişiklikleriyle uyumludur.

WEEE sembolü, yerel yasa ve yönetmeliklere göre ürününüzün ve pil(ler)inin ev atıklarından ayrı olarak atılması gerektiği anlamına gelir. Bu ürünün kullanım ömrü sona erdiğinde, güvenli bir şekilde atılması veya geri dönüştürülmesi için yerel makamlar tarafından belirlenmiş bir toplama noktasına götürün. Ürününüzün, elektrikli aksesuarlarının ve pilinin ayrı olarak toplanması ve geri dönüştürülmesi, doğal kaynakların korunmasına, insan sağlığının korunmasına ve çevreye yardımcı olacaktır.

GENEL GARANTİ KOŞULLARI

1. CSG S.A., Merkezi Krakow'da (ul. Kalwaryjska 33, 30-509 Kraków, Poland) bundan böyle Garantör olarak anılacaktır, garanti süresi boyunca ürünün doğru ve arızasız çalışmasını garanti eder.
2. Garanti süresi 24 aydır ve ürünün Alıcıya teslim edildiği tarihten itibaren hesaplanmaktadır.
3. Garanti korumasının bölgesel kapsamı, Avrupa Birliği topraklarını, Avrupa Ekonomik Alanı ülkelerini, Birleşik Krallık, Rusya, Ukrayna, Türkiye ve Arnavutluk'u kapsamaktadır.
4. Garanti, Alıcının ürün kusurları için garantiden kaynaklanan haklarını hariç tutmaz, sınırlamaz veya askıya almaz.
5. Garantiden yararlanmak için lütfen e-posta adresini kullanarak satıcıyla iletişime geçin: support@greencell.global. Başvuru işleme süreci, greencell.global adresinde bulunan doldurulmuş bir şikayet formu ile hızlandırılacaktır.
6. Garantör, ürünü teslim aldıktan sonra 14 gün içinde Alıcıya garanti talebini değerlendirme yöntemi (yani tanınması veya reddi) hakkında bilgilendirecektir. Kefilin şikayetin geçerliliğini kabul etmesi durumunda, şikayetin geçerliliğinin Alıcıya bildirildiği tarihten itibaren 14 gün içinde üründeki kusur Garantör tarafından giderilecek veya kusurlu ürün kusursuz bir ürünle değiştirilecektir. Garantör, mümkünse Alıcı'nın şikayet formundaki talebini dikkate alarak şikayetin nasıl ele alınacağına karar verir. Zorluk derecesi nedeniyle kusurların giderilmesi çok fazla çalışma veya ek faaliyet gerektiriyorsa, bu süre uzatılabilir ve Garantör onarımı mümkün olan en kısa sürede onarmak için her türlü çabayı gösterecektir.
7. Şikayetin haklı görülmesi halinde, Garantör kusurlu ürünün Garantör hizmetine teslim edilmesine ilişkin masrafları ve onarılan veya değiştirilen ürünün Alıcıya teslim edilmesine ilişkin masrafları karşılar.
8. Garantör 'ün sorumluluğu, yalnızca ürüne özgü nedenlerden kaynaklanan kusurları kapsar.
9. Garanti, ürünü kapsamaz:
   - kırık garanti mührü ile;
   - dış etkenlerden kaynaklanan hasar (yıldırım, AG kurulumunda ve güç kaynağı şebekesinde aşırı gerilim, su baskını, yangın, kasıtlı mekanik ve termal hasar, vb.
   - kullanım talimatlarına uygun olmayan veya tutarsızlık nedeniyle hasar görmüş;
   - diğer çevresel cihazların yanlış bağlanması nedeniyle hasar görmüş;
   - izinsiz onarımlar, yetkisiz modifikasyonlar veya tasarım değişiklikleri ile

Power Inverter'ın kullanımı, kurulumu ve bakımı hakkında daha fazla bilgi için, greencell.global.com web sitemizi ziyaret edin.

© ® Green Cell Fresh Energy. Registered trademark. All rights reserved.
Actual product may differ from pictures. All brand names and products are registered trademarks of their respective owners.

Warranty service:
Green Cell
ul. rtm. Witolda Pileckiego 8
32-050 Skawina, Poland
tel. +48 12 444 62 47

Manufactured for:
CSG S.A.
ul. Kalwaryjska 33
30-509 Kraków, Poland

Points de collecte sur www quefairedemesdechets.fr
Privilégiez la réparation ou le don de votre appareil !

Made in China